FLEX-FIN SZÉRIA - ÁRAMLÁS MÉRŐ

FLEX-FIN Sorozat

FLEX-FIN006RKIK
Áramlásérzékelő, 6 mm, 0,01–2 l/min, 4–20 mA

- 0.01-10 l/perc
- Kalorimetrikus mérés
- Nincs mozgó alkatrész
- Kis nyomásesés
- 10bar nyomásig

TERMÉKLEÍRÁS

A Flex-FIN modell nagyon alacsony áramlás mérésére szolgál. Ez egy kalorimetrikus áramlásérzékelő analóg kimeneti jellel és határértékkel. A kalorimetrikus mérés mozgó alkatrészekre és a közeggel érintkező, rozsdamentes saválló acélból készült alkatrészekre nem vonatkozik.

MŰSZAKI ADATOK

Csatlakozás típusa	Tömlő- vagy csőcsatlakozás átm. 6 mm
Elektromos csatlakozás	M12x1 csatlakozó, 4 pólusú
Felvett teljesítmény	100 mA
Funkció	Kalorimetrikus
Hiszterézis	4%
IP-osztály	IP65
Jelkimenetek	4–20 mA + PNP/NPN tranzisztorkimenet
Közeghőmérséklet eddig:	70 °C
Közeghőmérséklet ettől:	0 °C
Max. feszültség, DC	24 V
Max. szállítási távolság	2 l/min
Max. terhelés	100 mA
Min. szállítási távolság	0,01 l/min
Nyomáscsökkenés	Max. 0,3 bar max. áramlás mellett
Nyomástartomány max. értéke	10 bar
Pontosság	Záró érték +/- 10%-a
Test anyaga	Rozsdamentes acél 1.4305
Tömeg	0,2 kg
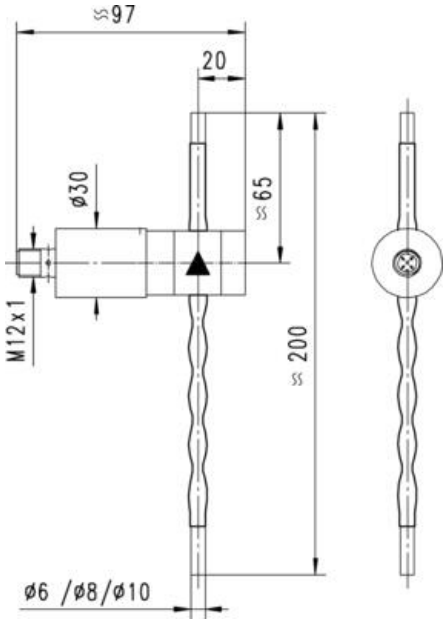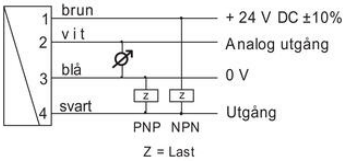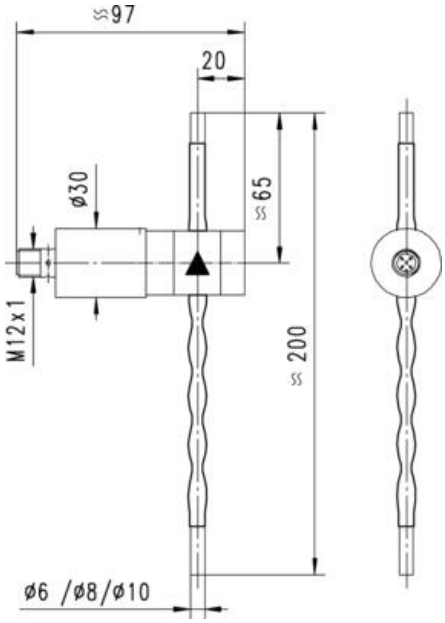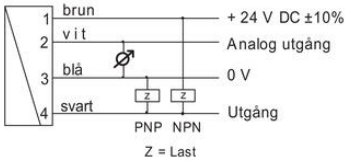
Vízzel érintkező alkatrészek anyaga	Rozsdamentes acél 1.4305