ÁRAMLÁSSZABÁLYZÓ, INLINE

55 000 Sorozat

55970 6
Nyomásszabályozó, push-in, 6 mm



- Poliamid vagy nikkelezett sárgaréz test
- Nyomás tartomány 10 bar-ig
- Hőmérséklet tartomány -20 és 80 ° C között
- In-line funkció
- Menettel vagy dugaszoló csatlakozóval

TERMÉKLEÍRÁS

MŰSZAKI ADATOK

Állítócsavar anyaga	Nikkelezett sárgaréz
Kiszerelés	10 pc
Kivitel	T
Külső tömlőátmérő	6 mm
Közegek	Sűrített levegő
Max. üzemi hőmérséklet	80 °C
Megszakítógyűrű anyaga	Acetálgyanta, fekete
Min. üzemi hőmérséklet	-20 °C
Nyomástartomány max. értéke	10 bar
Nyomástartomány min. értéke	1 bar
O-gyűrű anyaga	NBR
Test anyaga	PA

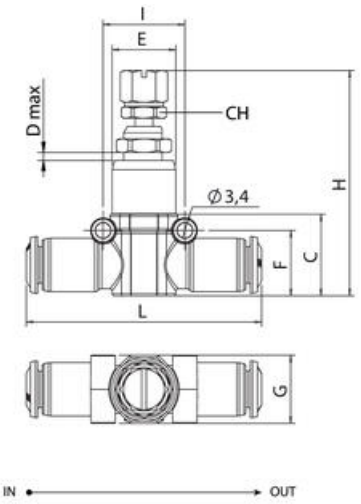

.	C	D	E	F	G	H	I	L	CH
55970 6	18	5	14	14,5	15	56,5-48	18	52	11
55970 8	20	5	17	16,5	17	65-55	20	58	13