GYORSCSATLAKOZÓ, EU SZABVÁNY, ROZSDAMENTES

63 000 Sorozat

63262 3/8
Gyorscsatlakozó, külső menetes. Belső menet 3/8"

- DM 7,8mm
- Áramlási kapacitás 2250 l / perc 6 bar-on
- Üzemi nyomás 0-16 bar
- Maximális nyomás 35 bar
- Hőmérséklet tartomány -15 és 200 ° C között

TERMÉKLEÍRÁS

MŰSZAKI ADATOK
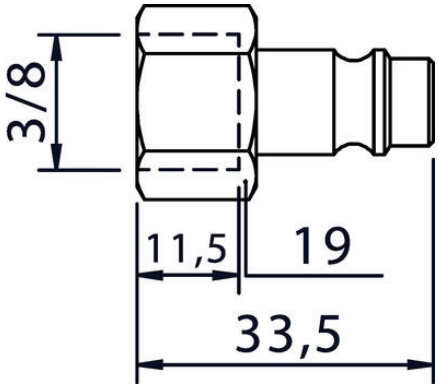
Csatlakozás	G3/8"
Csatolás	Multipresa
Kiszerelés	10 pc
Kivitel	I
Közegek	Sűrített levegő
Max. üzemi hőmérséklet	200 °C
Min. üzemi hőmérséklet	-15 °C
Nyomástartomány max. értéke	16 bar
Nyomástartomány min. értéke	0 bar
O-gyűrű anyaga	FKM
Száltípus	Kúpos
Test anyaga	Rozsdamentes acél SIS2350 (316L)