GYORSCSATALAKOZÓ, EURÓPAI SZABVÁNY

160 Sorozat

261 1/4
Gyorscsatlakozó, külső menetes. Külső menetes, G1/4"



- DN 7,5 - 7,8mm
- Áramlási kapacitás 2450 l / perc 6 bar-on
- Üzemi nyomás 0-16 bar
- Maximális nyomás 35 bar
- Hőmérséklet tartomány -20 és 80 ° C között

TERMÉKLEÍRÁS

MŰSZAKI ADATOK

Csatlakozás	G1/4
Csatolás	Tedesco
Jóváhagyások	PED, REACH, RoHS
Kiszerelés	10 pc
Kivitel	I
Közegek	Sűrített levegő
Max. üzemi hőmérséklet	80 °C
Megszakítógyűrű anyaga	Nikkelezett sárgaréz
Min. üzemi hőmérséklet	-20 °C
Nyomástartomány max. értéke	16 bar
Nyomástartomány min. értéke	0 bar
O-gyűrű anyaga	NBR
Száltípus	Hengeres
Test anyaga	Nikkelezett sárgaréz

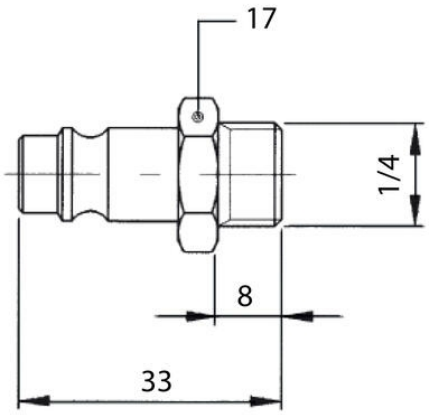
17
1/4
8
33