GYORSCSATLAKOZÓ, ISO SZABVÁNY

100 Sorozat

101 1/8
Gyorscsatl., belső menetes Külső menetes, G 1/8"



- UNI ISO 6150-A-6
- DN 2,5mm
- Maximális áramlás 320 l / perc 6 bar-on
- Maximális nyomás 35 bar

TERMÉKLEÍRÁS

MŰSZAKI ADATOK

Csatolás	UNI ISO 6150 A-6
Jóváhagyások	PED, REACH, RoHS
Kiszerelés	10 pc
Kivitel	I
Közegek	Sűrített levegő
Max. üzemi hőmérséklet	80 °C
Megszakítógyűrű anyaga	Nikkelezett sárgaréz
Min. üzemi hőmérséklet	-20 °C
Nyomástartomány max. értéke	10 bar
Nyomástartomány min. értéke	0 bar
O-gyűrű anyaga	NBR
Száltípus	Hengeres
Test anyaga	Nikkelezett sárgaréz

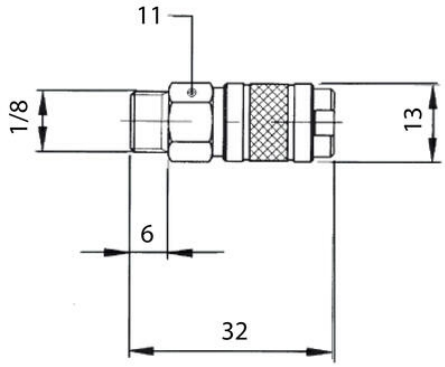
11
1/8
13
6
32