DUGÓ

ADAPTERS Sorozat

3015 M5
Dugasz imbuszkulcshoz, 2 mm, k. men., párhuz. M5



- Nikkelezett sárgaréz
- Nyomástartomány 150 bar-ig
- Hőmérséklet tartomány +300 ° C-ig

TERMÉKLEÍRÁS

MŰSZAKI ADATOK

Csatlakozás	M5
Kiszerelés	10 pc
Kivitel	I
Közegek	Víz, olaj, sűrített levegő
Max. üzemi hőmérséklet	80 °C
Min. üzemi hőmérséklet	-20 °C
Nyomástartomány max. értéke	150 bar
Nyomástartomány min. értéke	-0,99 bar
O-gyűrű anyaga	NBR
Test anyaga	Nikkelezett sárgaréz

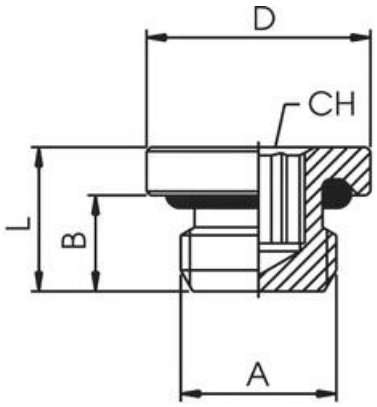

	A	B	L	D	CH
3015 M5	M5	4	6,0	8	2
3015 1/8	1/8	6	8,5	14	5
3015 1/4	1/4	8	11,0	17	6
3015 3/8	3/8	9	12,5	20	8
3015 1/2	1/2	10	13,5	25	10