EGYENES CSATLAKOZÓ, BELSŐ MENET, HÜVELYKES

89 000 Sorozat

89030 1/8-1/8
Egyenes csatlakozó, push-in, 1/8"-os cső, belső 1/8"



- Pneumatikus tömlőhöz hüvelykben
- Nikkelezett sárgaréz
- Nitril tömítések (EPDM-el is kaphatók)
- Nyomás tartomány 20 bar-ig
- Hőmérséklet tartomány -20 és + 80 ° C között

TERMÉKLEÍRÁS

MŰSZAKI ADATOK

Csatlakozás	G1/8
Csomagolóanyag	NBR
Jóváhagyások	ISO 14743:2004, PED, REACH, RoHS
Kiszerelés	10 pc
Közegek	Sűrített levegő, vákuum, víz, gőz
Max. üzemi hőmérséklet	80 °C
Megszakítógyűrű anyaga	Nikkelezett sárgaréz
Min. üzemi hőmérséklet	-20 °C
Nyomástartomány max. értéke	20 bar
Nyomástartomány min. értéke	-0,99 bar
Száltípus	Swift Fit
Test anyaga	Nikkelezett sárgaréz
Tömlőátmérő	1/8"-slang
Tömlőminőség	PA6, PA11, PA12, polietilén, PUR



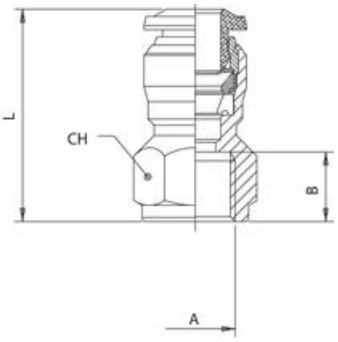

	A (NPTFI)	B	L	CH
89030 1/8-1/8	1/8	9,5	24,0	13
89030 1/8-1/4	1/4	13,5	29,0	16
89030 5/32--1/8	1/8	9,5	24,5	13
89030 5/32-1/4	1/4	13,5	29,5	16
89030 1/4-1/8	1/8	9,5	26,0	13
89030 1/4-1/4	1/4	13,5	31,5	16
89030 3/8-1/4	1/4	13,5	34,5	18
89030 3/8-3/8	3/8	13,5	34,5	20