PNEUMATIKUS HENGER, 453-KIFUTÓ

G453 Sorozat

G453A3SK0050A00
Heng. ISO 15552, Ø 32, 50 mm-es lökethossz



- ISO 15552
- ISO 15552
- Ø32mm-től 80 mm-ig
- Stroke 5 - 2000 mm

TERMÉKLEÍRÁS

Az ISO 15552 szabványnak megfelelő, kettős működésű henger. Ez helyettesíti a korábbi ISO és VDMA szabványokat, és meghatározza a beépítési méreteket. Ez azt jelenti, hogy e hengerek minden gyártmánya egymás között teljesen felcserélhető, ha ugyanolyan dugattyúátmérővel és lökethosszúsággal rendelkeznek. A hengerek mágneses dugattyúval és állítható pneumatikus végállás-csillapítással rendelkeznek. A csillapítás „elveszíthetetlen” beállítócsavarjai a pontos beállítás érdekében finom menetűek.
A hengercső három oldalán a hengerérzékelőkön T-horony található, hogy az elhelyezés során a lehető legnagyobb rugalmasságot biztosítsák.

MŰSZAKI ADATOK

Belső alkatrészek anyaga	Alumínium, POM
Biztosított anyag	Alumínium
Csatlakozás, levegő	G1/8
Dugattyúátmérő	32 mm
Dugattyúrúd anyaga	Edzett krómozott acél
Dugattyúrúd-csavaranya anyaga	Galvanizált acél
Dugattyúrúd-tömítés anyaga	PUR
Dugattyútömítés anyaga	PUR
Felszerelés	Önálló
Funkció	Kettős működésű, Csillapítatlan
Közegek	Sűrített levegő és semleges gázok
Löket	50 mm
Max. nyomás	10 bar
Max. üzemi hőmérséklet	70 °C
Max. üzemi nyomás, kettős működésű	10 bar
Min. üzemi hőmérséklet	-20 °C
Min. üzemi nyomás, kettős működésű	0 bar

Palack anyaga	POM
Szabványok	ISO 15552
Test anyaga	Eloxált alumínium

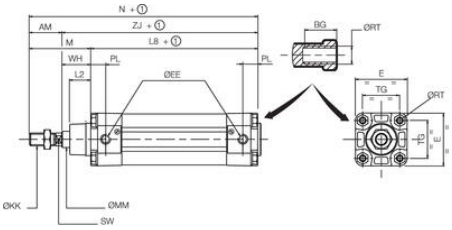

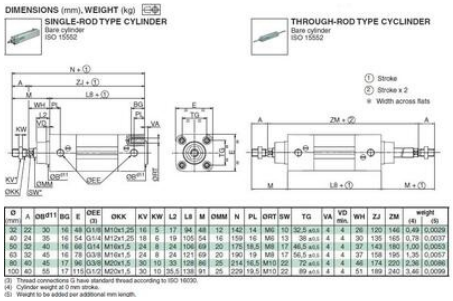

Ø (mm)	A	ØB g11	BG	E	ØEE (3)	ØKK	KV	KW	L2	L8	M	ØMM	N	PL	ØRT	SW	TG	VA	VD min.	WH	ZJ	ZM	weight (4)	weight (5)
32	22	30	16	48	G1/8	M10x1,25	16	5	17	94	48	12	142	14	M6	10	32,5 ±0,3	4	4	26	120	146	0,49	0,0029
40	24	35	16	54	G1/4	M12x1,25	18	6	19	105	54	16	159	16	M6	13	38 ±0,3	4	4	30	135	165	0,79	0,0037
50	32	40	16	66	G1/4	M16x1,5	24	8	24	106	69	20	175	18,5	M8	17	46,5 ±0,3	4	4	37	143	180	1,00	0,0053
63	32	45	16	78	G3/8	M16x1,5	24	8	24	121	69	20	190	19	M8	17	56,5 ±0,3	4	4	37	158	195	1,35	0,0057
80	40	45	17	96	G3/8	M20x1,5	30	10	33	128	86	25	214	16,5	M10	22	72 ±0,3	4	4	46	174	220	2,36	0,0086
100	40	55	17	115	G1/2	M20x1,5	30	10	35,5	138	91	25	229	19,5	M10	22	89 ±0,3	4	4	51	189	240	3,46	0,0099

(3) Thread connections G have standard thread according to ISO 16030.
(4) Cylinder weight at 0 mm stroke.
(5) Weight to be added per additional mm length.

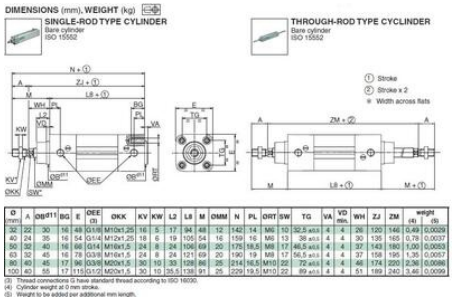

Ø (mm)	A	ØB g11	BG	E	ØEE (3)	ØKK	KV	KW	L2	L8	M	ØMM	N	PL	ØRT	SW	TG	VA	VD min.	WH	ZJ	ZM	weight (4)	weight (5)
32	22	30	16	48	G1/8	M10x1,25	16	5	17	94	48	12	142	14	M6	10	32,5 ±0,3	4	4	26	120	146	0,49	0,0029
40	24	35	16	54	G1/4	M12x1,25	18	6	19	105	54	16	159	16	M6	13	38 ±0,3	4	4	30	135	165	0,79	0,0037
50	32	40	16	66	G1/4	M16x1,5	24	8	24	106	69	20	175	18,5	M8	17	46,5 ±0,3	4	4	37	143	180	1,00	0,0053
63	32	45	16	78	G3/8	M16x1,5	24	8	24	121	69	20	190	19	M8	17	56,5 ±0,3	4	4	37	158	195	1,35	0,0057
80	40	45	17	96	G3/8	M20x1,5	30	10	33	128	86	25	214	16,5	M10	22	72 ±0,3	4	4	46	174	220	2,36	0,0086
100	40	55	17	115	G1/2	M20x1,5	30	10	35,5	138	91	25	229	19,5	M10	22	89 ±0,3	4	4	51	189	240	3,46	0,0099

(3) Thread connections G have standard thread according to ISO 16030.
(4) Cylinder weight at 0 mm stroke.
(5) Weight to be added per additional mm length.