ELEKTROMOS VEZÉRLÉSŰ NAMUR SZELEP

551 Sorozat

G551A001MS
Szelep, NAMUR. Monostabil, tekercs nélkül.



- Multi funkciós 3/2-5/2
- Környezetvédelmi kialakítás
- Tekercs élettartam - 30,000 üzemóra
- -25 °C-ig
- 3/2-5/2 funkció ugyanabban a szelepben

TERMÉKLEÍRÁS

Szelep a NAMUR szabvány szerint, például pneumatikus indítószerkezetekre való szereléshez.
Ugyanaz a szelep 3/2-es vagy 5/2-es funkcióval is rendelkezik, attól függően, hogy a két mellékelt köztes lemez közül melyiket használják.
Az 551-es sorozat több különböző kivitelben kapható, a legtöbb előforduló feszültséghez elérhető, ATEX-jóváhagyással rendelkező tekerccsel robbanásveszélyes környezethez és alacsony teljesítményű pilot szeleppel.
Az alumíniumon kívül a ház saválló, 316-os rozsdamentes acélból is kapható.
Minden alumíniumházzal ellátott, elektromos és levegővel működő szelep alapkivitelben környezeti védelemmel rendelkezik, ami azt jelenti, hogy a belső részek szigeteltek a szelep környezetében található folyadék, por, maró anyagok stb. ellen.
Még a visszatérő kamra szellőztetése is egy belső csatornán keresztül jut ki a légtelenítő nyílásokba. További védelemként a pilot szellőztetését is el lehet vezetni annak megakadályozására, hogy szennyeződés kerüljön az útjába.
A környezeti védelemnek köszönhetően az 551-es sorozat szennyezett környezetben és tiszta helyiségekben egyaránt használható.

Speciális kivitel

Impulzustekercs
• Kézi működtetés nélküli szelep
• SIL-kivitel

MŰSZAKI ADATOK

Áteresztőképesség	6 mm
Belső alkatrészek anyaga	Alumínium, POM, Rozsdamentes acél
Csatlakozás	G1/4
Felszerelés	NAMUR szabvány
Felvett teljesítmény	3 W
Funkció 1	3/2-5/2
Funkció 2	Elektromos, rugós visszaállással a kiindulási helyzetbe, NAMUR, Rendszerint zárt
IP-osztály	IP65
Jóváhagyások	IEC, TÜV
Kézi üzemeltetés	Igen

Közegek	Sűrített levegő és semleges gázok
Max. differenciálnyomás	10 bar
Max. nyomás	10 bar
Max. szállítás	860 l/min
Max. üzemi hőmérséklet	60 °C
Min. differenciálnyomás	2 bar
Min. üzemi hőmérséklet	-25 °C
Nyomófej anyaga	Rozsdamentes acél
Rövidzárási gyűrű anyaga	Réz
Rövidzárlat-védelem	Igen
Szállítási tényező / szállítási együttható	12,5
Tekercs típusa	22
Test anyaga	Eloxált alumínium
Tömeg	0,45 kg
Tömítések anyaga	NBR, PUR
Válaszidő ki	14 ms
Zárás késleltetése	11 ms

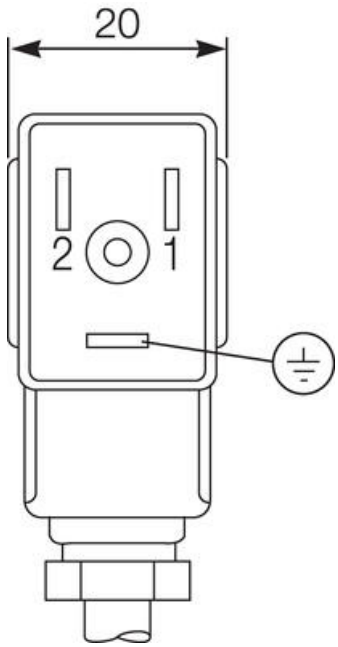

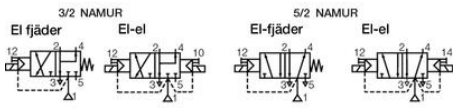

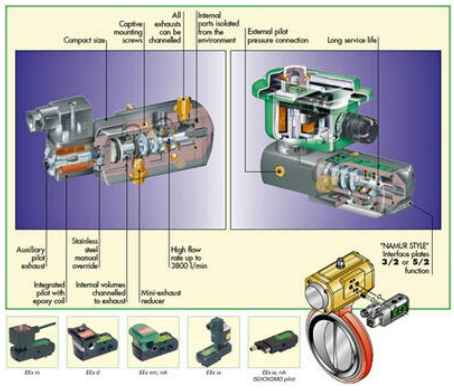

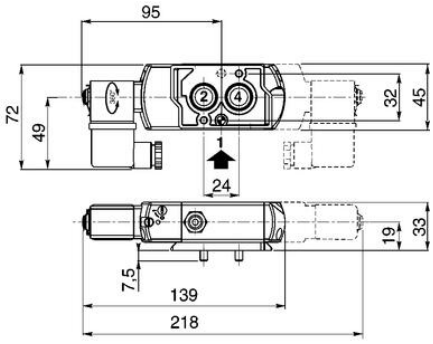
95
72
49
32
45
2
4
1
24
19
33
7.5
139
218

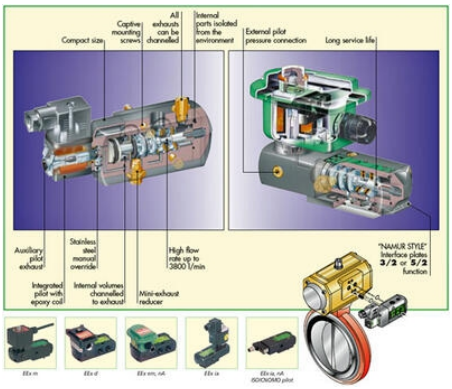
Compact size
Captive mounting screws
All exhausts can be channelled
Internal parts isolated from the environment
External pilot pressure connection
Long service life
Auxiliary pilot exhaust
Stainless steel manual override
High flow rate up to 3800 l/min
Integrated pilot with epoxy coil
Internal volumes channelled to exhaust
Mini-exhaust reducer
"NAMUR STYLE" Interface plates 3/2 or 5/2 function