microsonic

MIC+

MIC+600/DIU/TC



- Felbontás 0,18 mm
- Az érzékelési tartomány 30 mm-től 8 m-ig terjed
- Kimenet - PNP / NPN / Analóg
- Környezeti hőmérséklet kompenzáció
- Számos funkció és paraméter állítható be

TERMÉKLEÍRÁS

MŰSZAKI ADATOK

Anyag	Nikkelezett sárgaréz, PBT, Műanyag
Felbontás	0,18 mm
Ház	M30
Holttér	600 mm
IO-LINK	Nem
IP-osztály	IP67
Kijelző	Igen
Kilépés	4-20 mA, 0-10 V, PNP
Max. távolság	8000 mm
Tápfeszültség	9-30 V DC
Üzemi tartomány	6000 mm

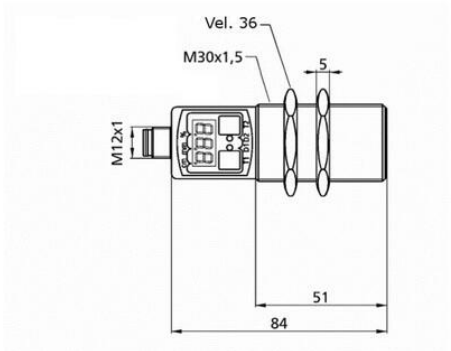

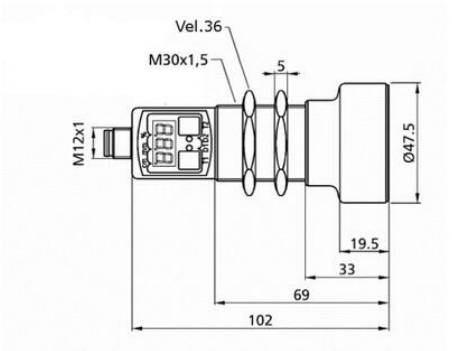

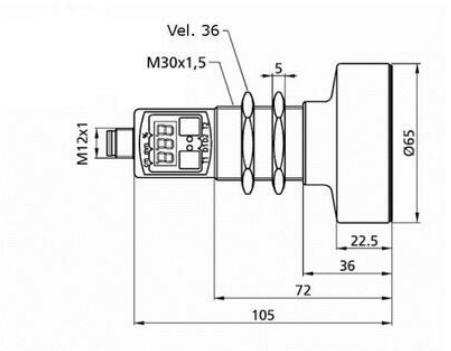

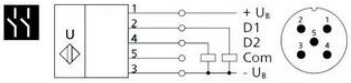
U
1
2
4
5
3
+ U_B
D1
D2
Com
- U_B

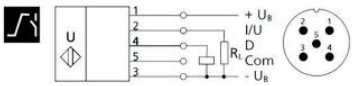
U
1
2
4
5
3
+ U_B
I/U
D
R_L
Com
- U_B

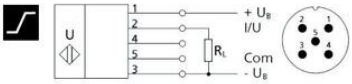
U
1
2
4
5
3
+ U_B
I/U
R_L
Com
- U_B

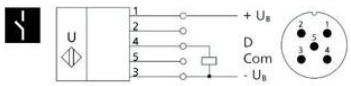
U
1
2
4
5
3
+ U_B
D
Com
- U_B

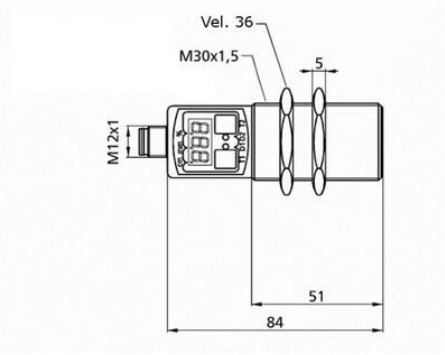
Vel. 36
M30x1,5
5
M12x1
51
84

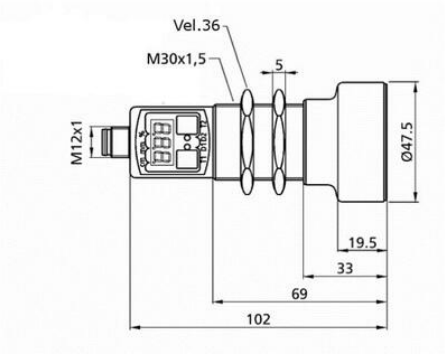
Vel.36
M30x1,5
5
M12x1
Ø47.5
19.5
33
69
102

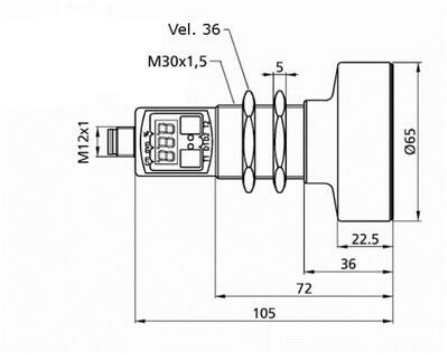
Vel. 36
M30x1,5
5
M12x1
Ø65
22.5
36
72
105

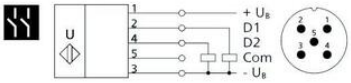
U
1
2
4
5
3
+ U_B
D1
D2
Com
- U_B

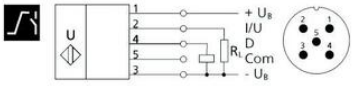
U
1
2
4
5
3
+ U_B
I/U
D
R_L
Com
- U_B

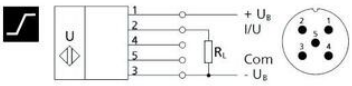
U
1
2
4
5
3
+ U_B
I/U
R_L
Com
- U_B

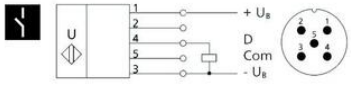
U
1
2
4
5
3
+ U_B
D
Com
- U_B