microsonic

MIC+

MIC+130/IU/TC/E

- Felbontás 0,18 mm
- Az érzékelési tartomány 30 mm-től 8 m-ig terjed
- Kimenet - PNP / NPN / Analóg
- Környezeti hőmérséklet kompenzáció
- Számos funkció és paraméter állítható be

TERMÉKLEÍRÁS

MŰSZAKI ADATOK

Anyag	Nikkelezett sárgaréz
Felbontás	0,18 mm
Holttér	200 mm
IO-LINK	Igen
IP-osztály	IP67
Kijelző	Igen
Kilépés	0-20 mA, 0-10 V
Max. távolság	2000 mm
Tápfeszültség	9-30 V DC
Üzemi tartomány	1300 mm

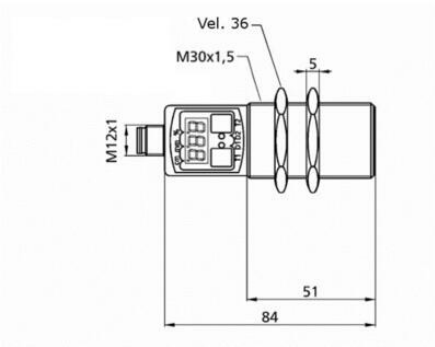

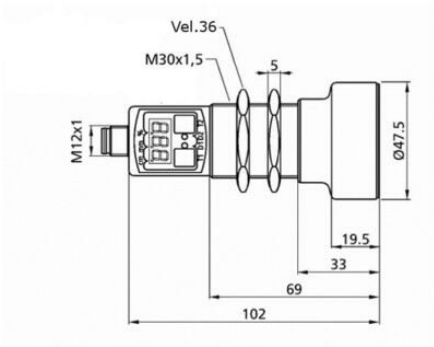

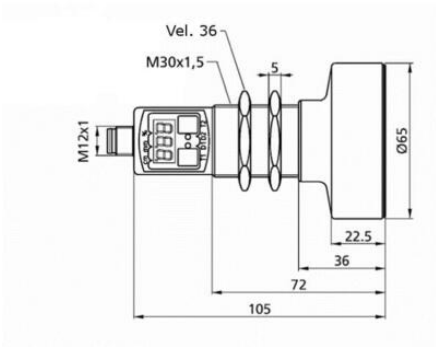

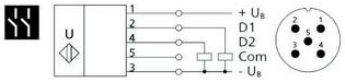
U
1
2
4
5
3
+ U_B
D1
D2
Com
- U_B

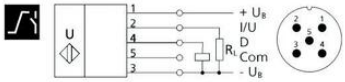
U
1
2
4
5
3
+ U_B
I/U
D
Com
- U_B
R_L

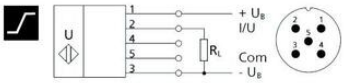
U
1
2
4
5
3
+ U_B
I/U
Com
- U_B
R_L

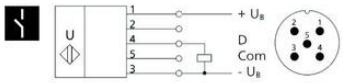
U
1
2
4
5
3
+ U_B
D
Com
- U_B

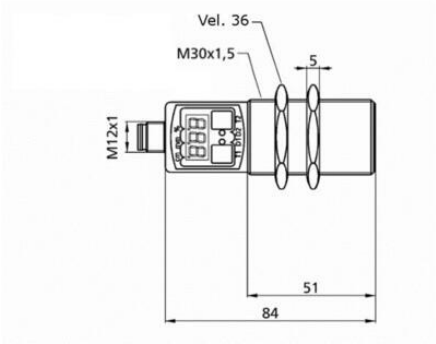
Vel. 36
M30x1,5
5
M12x1
51
84

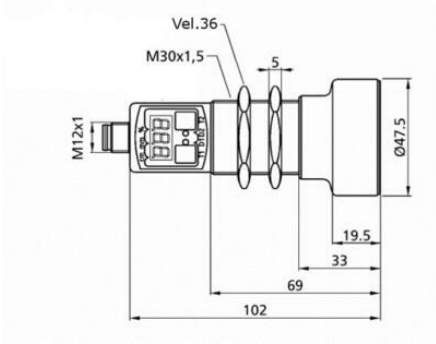
Vel.36
M30x1,5
5
M12x1
Ø47.5
19.5
33
69
102

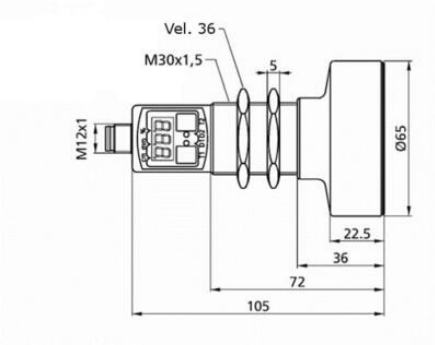
Vel. 36
M30x1,5
5
M12x1
Ø65
22.5
36
72
105

U
1
2
4
5
3
+ U_B
D1
D2
Com
- U_B

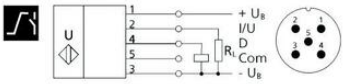
U
1
2
4
5
3
+ U_B
I/U
D
Com
- U_B
R_L

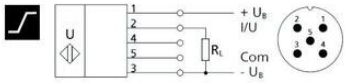
U
1
2
4
5
3
+ U_B
I/U
Com
- U_B
R_L

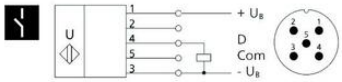
U
1
2
4
5
3
+ U_B
D
Com
- U_B