KIEGÉSZÍTŐK: VILLANYKÖRTE

SG-L-ARMS
SG-L KAROK, L CSATLAKOZÓKAROK

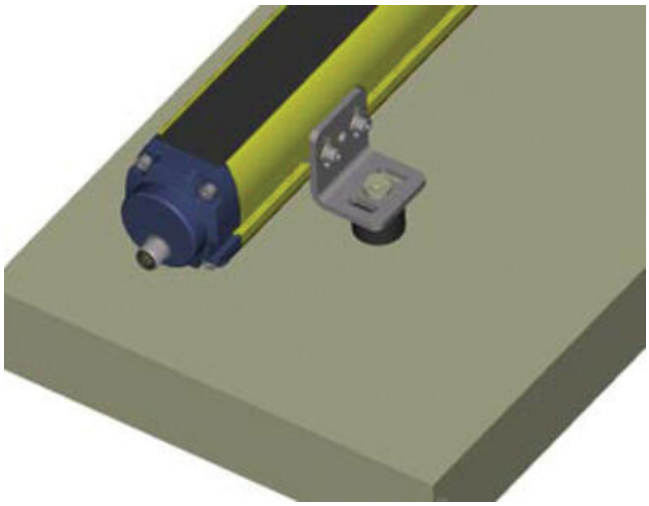
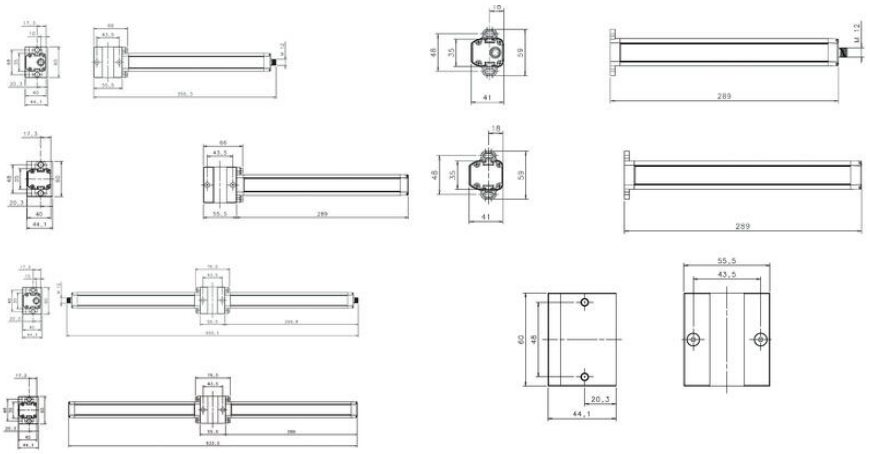
TERMÉKLEÍRÁS