KIEGÉSZÍTŐK: VILLANYKÖRTE

ST-K4ROT-SG-BB
ÁLLÍTHATÓ MEGFOGÓ, SG4 BODY BIG

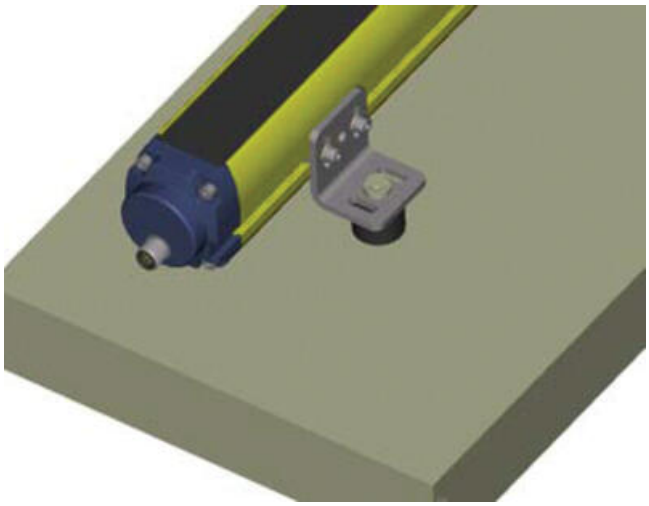
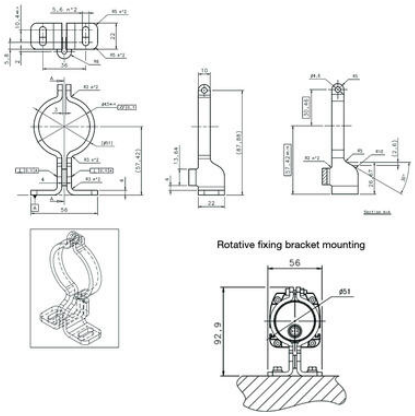
TERMÉKLEÍRÁS