24 V DC-UPS MODUL KÜLÖNÁLLÓ MODULKÉNT, AKKUMLÁTOR NÉLKÜL 3.9-40 AH

Külső akkumlátor 3,9-40 Ah

UB10.241
oprav popis



- Terhelési áramerősség 10A
- Csak egy 12 V akkumlátor szükséges
- Optimalizált akkumlátortöltés
- Opcionálisan beállítható biztonsági mentési idők
- Relé visszajelző a tápegység állapotáról

TERMÉKLEÍRÁS

MŰSZAKI ADATOK

Charging The Battery Type	1,5 A
Efficiency	97,8 %
Élettartam	137 400 h @ 10 A, 40 °C
Input Current During Charging Of Aggregates	1,2 A
Input voltage for battery connection	22,8 V DC
Input Voltage From battery	12 V DC
Input Voltage From The Unit	24 V DC
IP-osztály	IP20
Jóváhagyások	ABS, CB, CE, CSA, CSA US, EX, GL, IECEx, UL
Magasság	124 mm
Mélység	117 mm
MTBF (IEC 61709)	886 000 h @ 10 A, 40 °C
Output current at 24 V dc	10 A
Output Current During Normal Operation Via The Unit Max	15 A
Output current for battery operation max	10 A (15 A @ 5 s)

Output Voltage at Battery	22,25
Output Voltage At Buffering	22,25 V DC
Output Voltage Normal Operation	24 V DC
Permitted Battery Sizes	3,9-40 Ah
Power Reduction Of 60 To 70 ° C	9,6 W/°C
Ripple. max	20 mV pp
Szélesség	49 mm
Temperature Range Without Derating From	-25 °C
Temperature Range Without Derating To	60 °C
Tömeg	0,65 kg
Védőanyag	Alumínium
Voltage Level Of The Connection Of The Battery	22,3 V DC

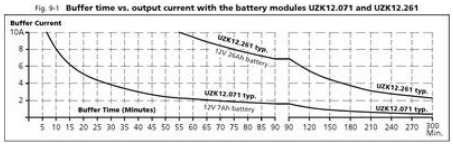

Fig. 24-2 **Front view**

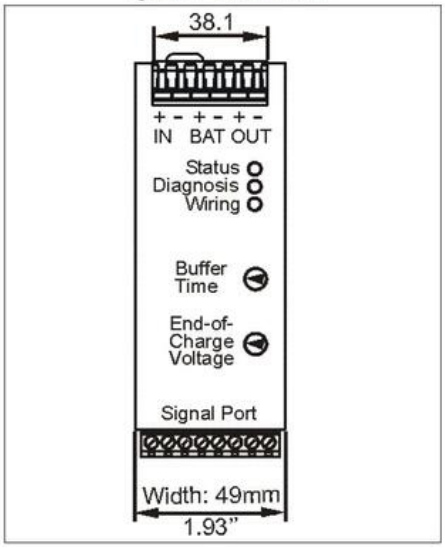

Fig. 24-1 **Side view**

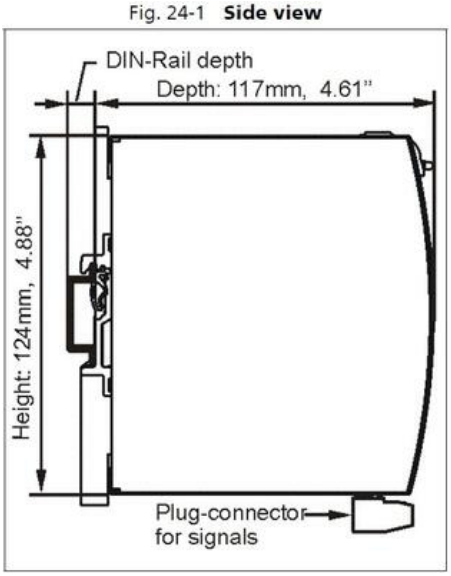

Fig. 25-1 **Typical wiring diagram**

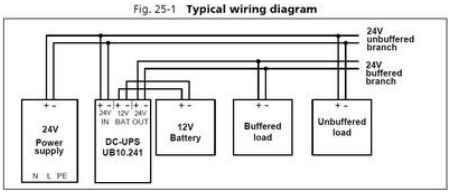

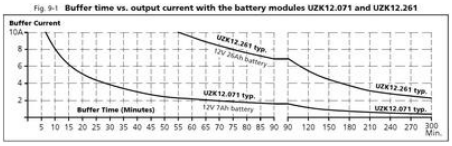

Fig. 24-2 **Front view**

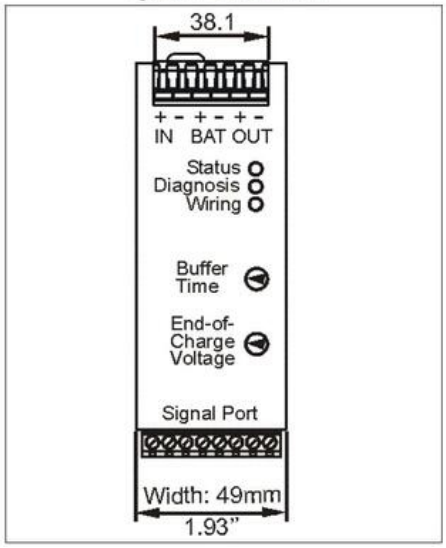

Fig. 24-1 **Side view**

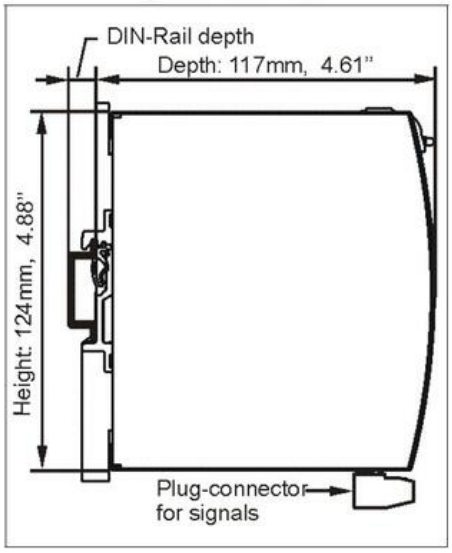

Fig. 25-1 **Typical wiring diagram**

