TÁPEGYSÉG 1 FÁZIS, 12 VDC DIMENSION C SZÉRIA

12-15 V DC, 16 A

CP5.121
PSU 100-240V ac I/P 12V dc 10A 120W O/P



- Kimeneti áramerősség 16A
- 94%-os hatásfok
- 39 mm széles
- Aktív bekapcsolási áramlökés védelem
- 3 év garancia

TERMÉKLEÍRÁS

MŰSZAKI ADATOK

Active Transient	Igen
Clamp type	Csavar
DC relay output	Igen
Efficiency At 120 V AC, full load. Typical	93,2 %
Efficiency At 230 V AC, full load. Typical	94 %
Efficiency At 230 V AC. Typical	92,3 %
Fázisok száma	1
Hold-up time at 120 V AC, full load. Typical.	35 ms
Hold-up time at 230 V AC, full load. Typical.	35 ms
Input current at 230 V ac typical	4 A
Input voltage AC	100-240 V
Input voltage ac max	264 V AC
Input voltage ac min	85 V AC
Input voltage DC	110-150 V
Input voltage dc max	180 V DC
Input voltage dc min	88 V DC

Input voltage range	Wide-range
Inrush current at 120 V ac typical	4 A
IP-osztály	IP20
Jóváhagyások	ATEX, CE, cULus, IECEx, IEC 62368-1:2018
Lifetime at 120 V ac, full load and +40 ° C	94000 h
Lifetime at 230 V ac, full load and +40 ° C	110000 h
Magasság	124 mm
Mélység	102 mm
Output Current	10 A
Output voltage	12 V DC
Output voltage max	15 V DC
Output voltage min	12 V DC
Power Consumption At 120 V AC	1,09 A
Power Consumption At 230 V AC	0,6 A
Power Factor at 120 V AC, full load. Typical	0,98
Power Factor at 230 V AC, full load. Typical	0,91
Power Reduction Of 60 To 70 ° C	3 W/°C
Ripple. max	50 mV pp
Series	Dimension C
Supply Frequency	50-60 ±6 %
Szélesség	32 mm
Teljesítmény	120 W
Temperature Range Without Derating From	-25 °C
Temperature Range Without Derating To	60 °C
Tömeg	0,44 kg
Védőanyag	Alumínium

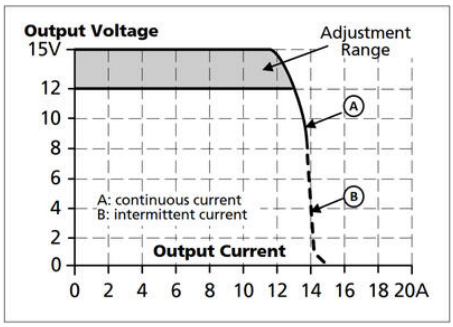

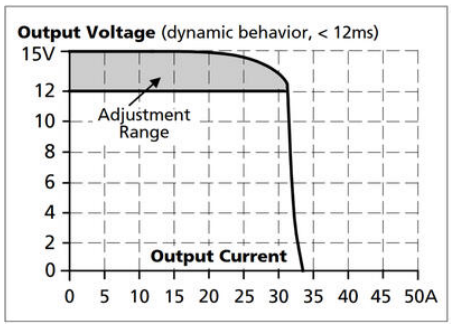

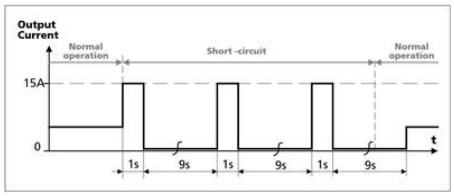

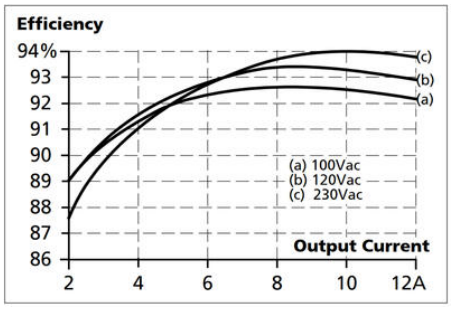
Efficiency
94%
93
92
91
90
89
88
87
86
2
4
6
8
10
12A
(c)
(b)
(a)
(a) 100Vac
(b) 120Vac
(c) 230Vac
Output Current


B
+ + − −
DC 24V 5A
24-28V
C
DC ok
D
13
14
E
PULS
DIMENSION
CP5.241
Power Supply
AC 100-240V
N L
A

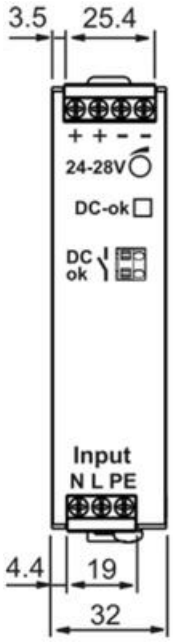
3.5
25.4
+ + − −
24-28V
DC-ok
DC ok
Input
N L PE
4.4
19
32

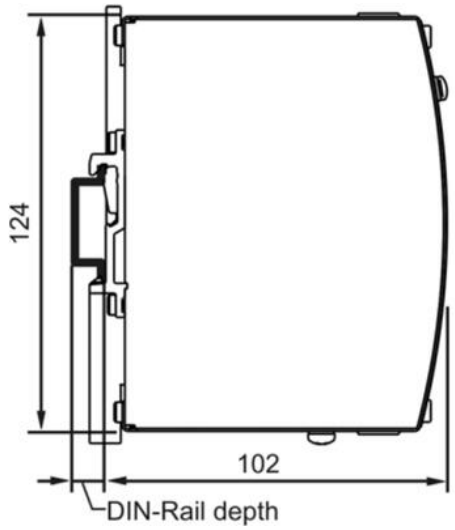
124
102
DIN-Rail depth