Vizsgálat

REDUNDANCIA MODUL

12-28 V DC, 2x10 A

YR20.242
oprav popis



- N+1 és 1+1 redundáns rendszerekhez
- MOSFET tranzisztor
- Minimális energiaveszteség
- ATEX / IECEx

TERMÉKLEÍRÁS

MŰSZAKI ADATOK

Élettartam	355000 h @ 2x 20 A, 24 V DC, 40 °C
Input current at continuous overload or short circuit max	2x24 A
Input current per channel max	20 A
Input voltage DC	12-28 V
Input voltage dc max	36,4 V DC
Input voltage dc min	8,4 V DC
IP-osztály	IP20
Jóváhagyások	ATEX, CB, CE, CSA, CSA US, UL
Magasság	124 mm
Max. kimeneti áram	26 A
Mélység	127 mm
MTBF (IEC 61709)	7895000 h @ 2x 20 A, 24 V DC, 40 °C
Output Current	20 A
Output voltage	24 V DC
Series	Dimension Y

Szélesség	32 mm
Temperature Range Without Derating From	-40 °C
Temperature Range Without Derating To	70 °C
Tömeg	0,25 kg
Védőanyag	Alumínium
Voltage Drop Over The Semi-Conductor	110 mV

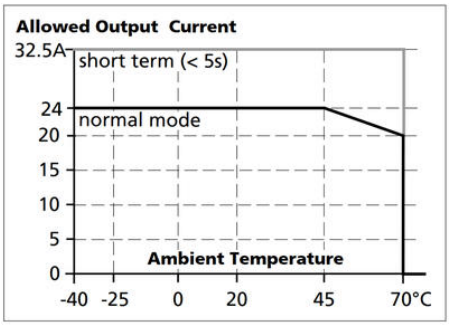

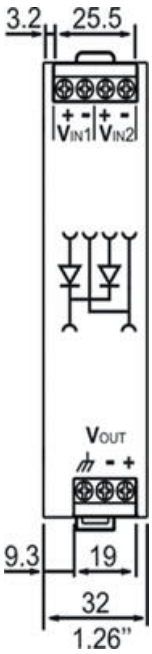

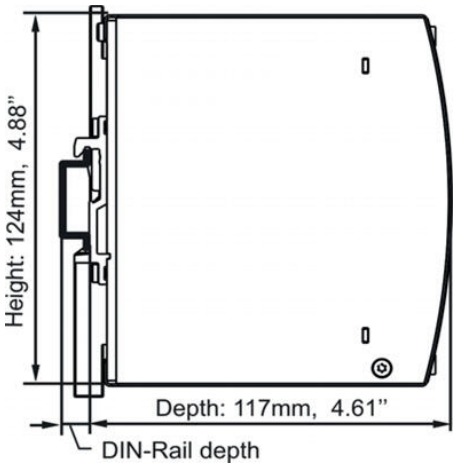

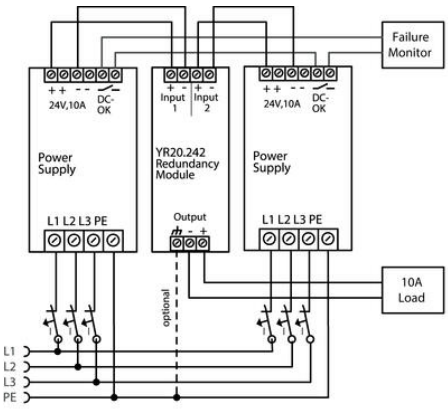

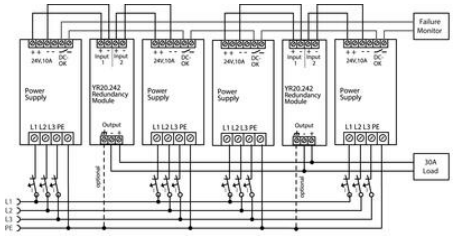

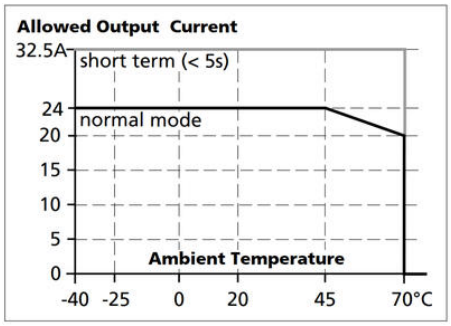

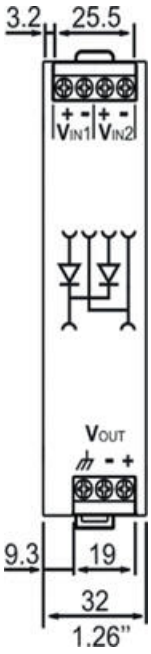
3.2
25.5
VIN1
VIN2
VOUT
9.3
19
32
1.26”

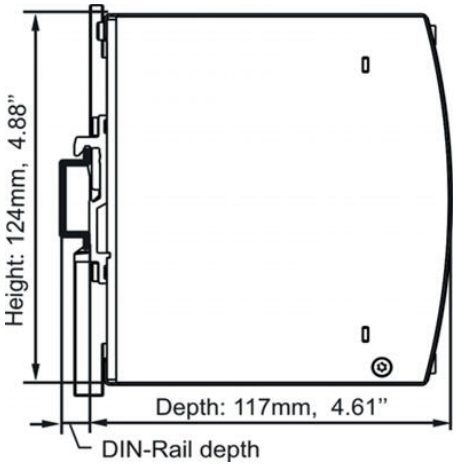
Height: 124mm, 4.88”
Depth: 117mm, 4.61”
DIN-Rail depth

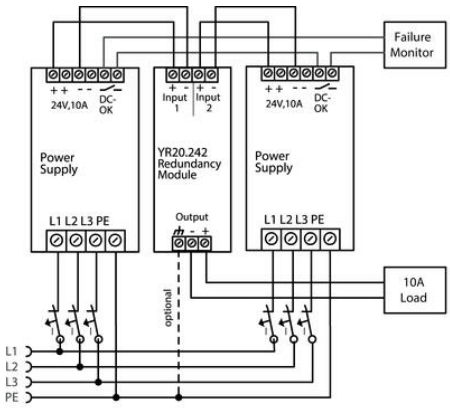
Failure Monitor
24V,10A
DC-OK
Power Supply
L1 L2 L3 PE
Input 1
Input 2
YR20.242 Redundancy Module
Output
optional
10A Load
L1
L2
L3
PE

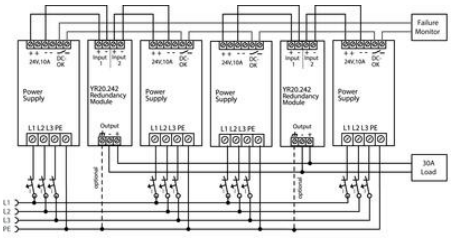
Failure Monitor
Power Supply
YR20.242 Redundancy Module
L1 L2 L3 PE
Output
optional
10A Load