TÁPEGYSÉG 1 FÁZIS, 24 VDC SILVERLINE SZÉRIA

SL10.100
Tápegység 115/230 V AC. 24 V DC/10 A.



- Magas hatékonyság
- 122/230/240 mm szélesség
- Fémház
- 1 fázis

TERMÉKLEÍRÁS

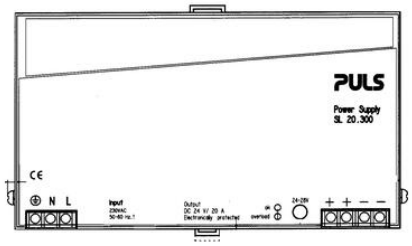

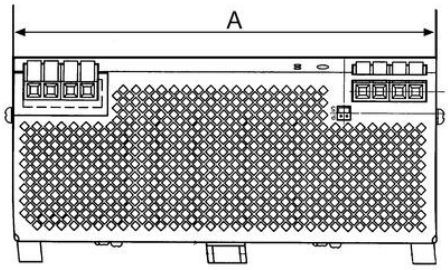

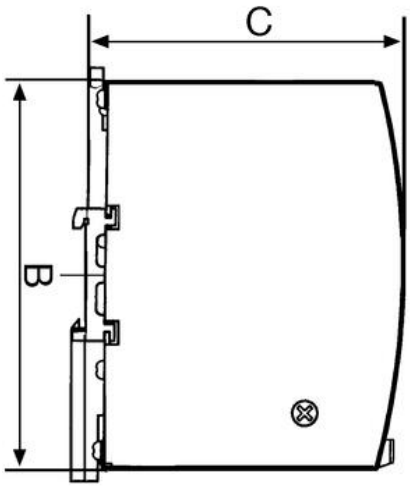

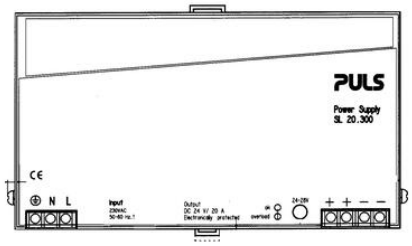

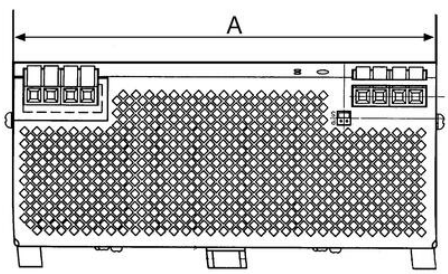

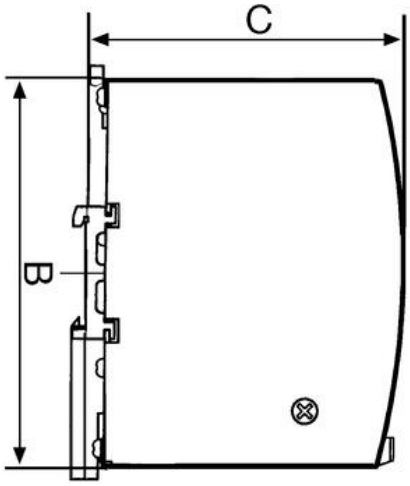
C
B