TÁPEGYSÉG 1 FÁZIS, 24 VDC SILVERLINE SZÉRIA

SL2.100
PSU 100-120/200-240V ac I/P 24V dc 2.5A 60W O/P



- Kimeneti áramerősség 2.5 A és 5 A
- Magas hatások
- Teljesítménynövelés
- Képes kezelni a magas indítási illetve túlterhelési áramot is
- Magas rövidzárlati áramok

TERMÉKLEÍRÁS

MŰSZAKI ADATOK

Efficiency	87,5 %
IP-osztály	IP20
Output voltage	24 V DC
Tömeg	0,46 kg

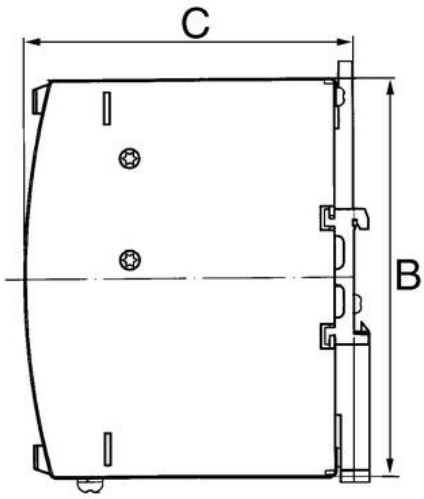

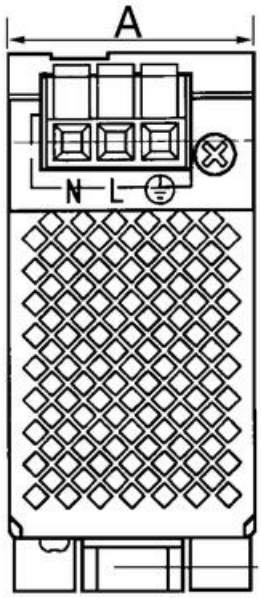

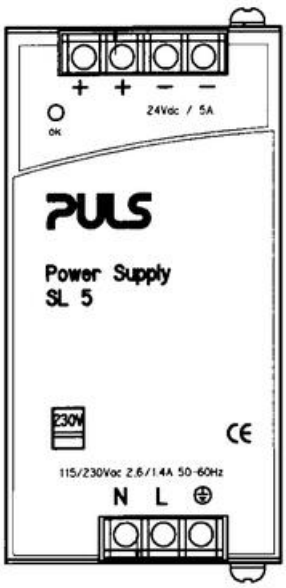

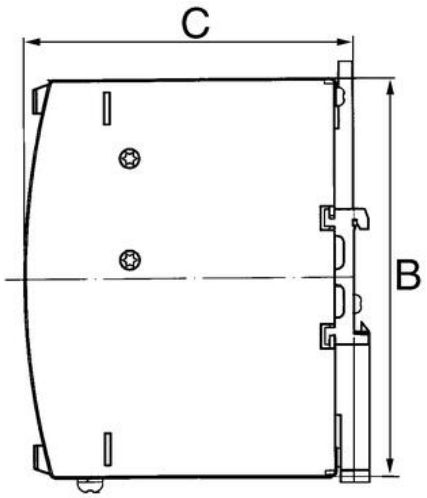
C
B

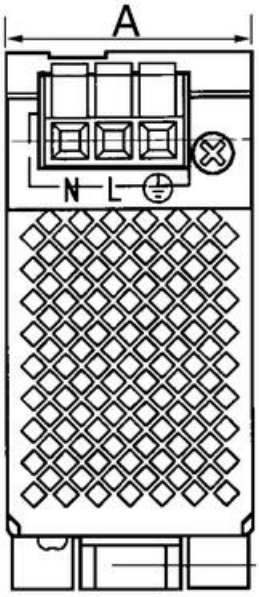
A
N
L

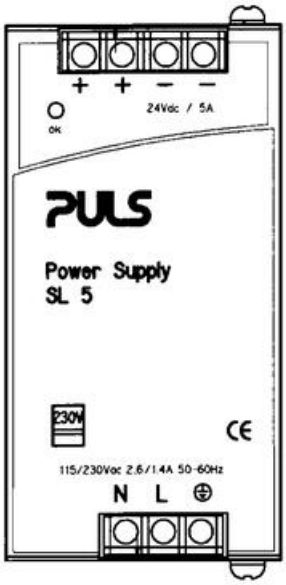
+
+
−
−
24Vdc / 5A
OK
PULS
Power Supply
SL 5
230V
CE
115/230Vac 2.6/1.4A 50-60Hz
N
L