TÁPEGYSÉG 1 FÁZIS, 24 VDC SILVERLINE SZÉRIA

ML120.241
Power supply 115/230V, 24VDC/5A

- 72 mm széles
- 90,4 % hatékonyság

TERMÉKLEÍRÁS

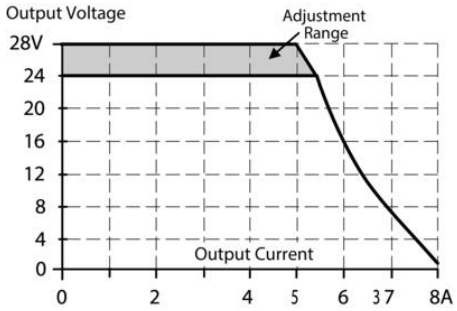

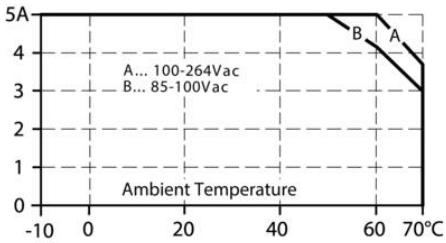

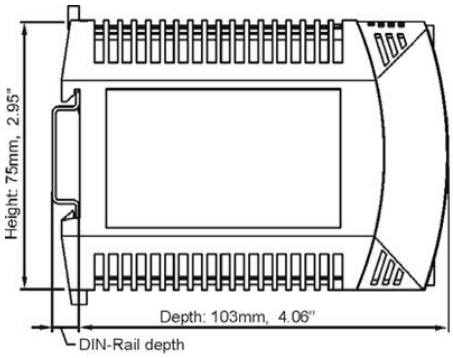

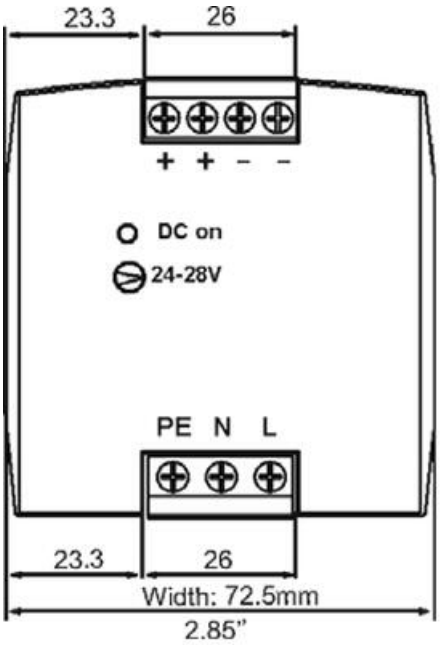
23.3
26
+ + − −
DC on
24-28V
PE N L
23.3
26
Width: 72.5mm
2.85"

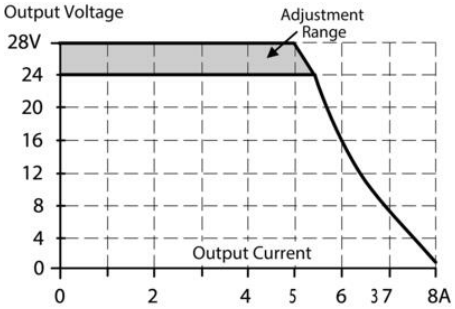
Output Voltage
Adjustment Range
28V
24
20
16
12
8
4
0
Output Current
0
2
4
5
6
37
8A

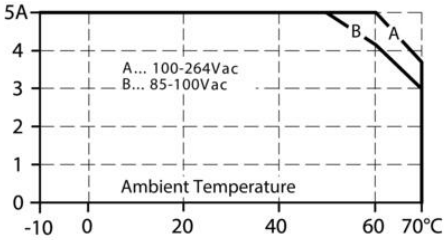
5A
4
3
2
1
0
B
A
A... 100-264Vac
B... 85-100Vac
Ambient Temperature
-10
0
20
40
60
70°C

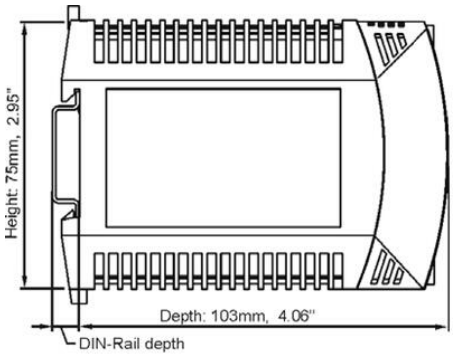
Height: 75mm, 2.95"
Depth: 103mm, 4.06"
DIN-Rail depth

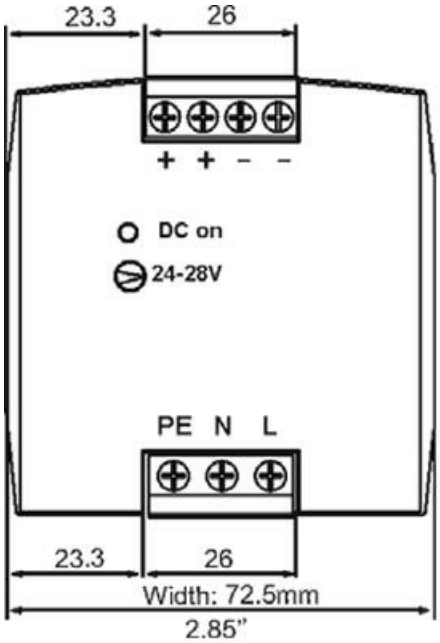
23.3
26
+ + − −
DC on
24-28V
PE N L
23.3
26
Width: 72.5mm
2.85"