EMOS ETHERNET KAMERA

ORL0186040
EMOS 30 Ethernet kamera

- 12 vagy 24 VDC
- 4 tűs M12 Ethernet csatlakozó D-kóddal, 0,5 M kábellel
- IP67, IP69K névleges
- Robusztus eloxált alumínium kameraház és tartós szintetikus hőre lágyuló polimer, amely az autóiparhoz igazodik.
- 0,24 kg (kábellel és tartóval együtt)

TERMÉKLEÍRÁS

MŰSZAKI ADATOK

Anyag	Eloxált alumínium
Camera Angle	30
IP-osztály	IP68, IP69K
Max. tápfeszültség, DC	24 V DC
Max. üzemi hőmérséklet	85 °C
Min. tápfeszültség, DC	12 V DC
Min. üzemi hőmérséklet	-40 °C
Vibrációállóság	50 g

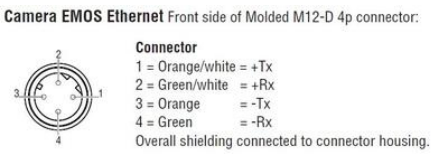

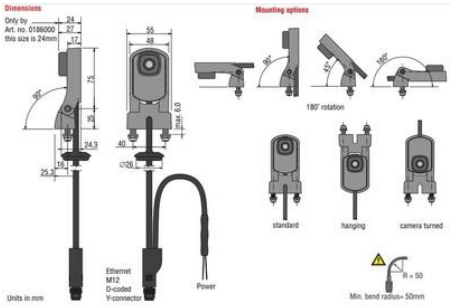

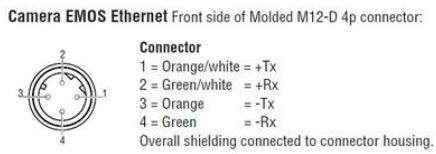

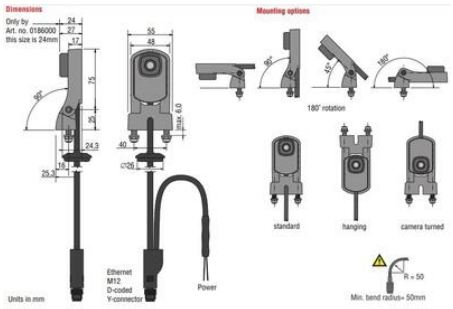
Dimensions
Only by
Art. no. 0186000
this size is 24mm
24
27
17
55
48
15
35
max. 6.0
24.3
40
16
25.3
Units in mm
Ethernet
M12
D-coded
Y-connector
Power
Mounting options
90°
45°
180°
180° rotation
standard
hanging
camera turned
R = 50
Min. bend radius= 50mm