# Ø22,5 MM-ES ZSÁKFURAT

LWA0215
VAKDUGÓ, SZÜRKE, 22,5 MM



- Lencse színe szürke vagy fekete
- Védelmi osztály IP65

### TERMÉKLEÍRÁS

A vakdugók a jelenleg használaton kívüli, de egy alkalmazás során „opcióként” számításba vehető lyukak „bedugaszolására” használhatók. A vakdugók szürke vagy fekete lencsével kaphatók.

## MŰSZAKI ADATOK

| | |
|---|---|
| **Ajánlott meghúzási nyomaték** | 3 |
| **Éghajlattal szembeni ellenállás – állandó párás meleg** | IEC 60068-2-3 |
| **Éghajlattal szembeni ellenállás – ciklikus nyirkos meleg** | IEC 60068-2-30 |
| **Éghajlattal szembeni ellenállás – tengeri levegő** | IEC 60068-2-52 |
| **Egyéb** | Anyagtartalom: Lencse – ABS/PC szürke. Test – PA 6.6 fehér, anya – PA 6.6 fehér, tömítés – nitrilgumi 80 shores A |
| **IP-osztály** | IP66 |
| **Jóváhagyások** | UL 508, CSA 22.2, BV, CB, CE |
| **Lencse színe** | Szürke |
| **Max. tárolási hőmérséklet** | 70 °C |
| **Max. üzemi hőmérséklet** | 70 °C |
| **Min. tárolási hőmérséklet** | -40 °C |
| **Min. üzemi hőmérséklet** | -25 °C |
| **Szín** | Szürke, Fehér |
| **Tömeg** | 0,008 g |
| **Védelmi osztály** | II |

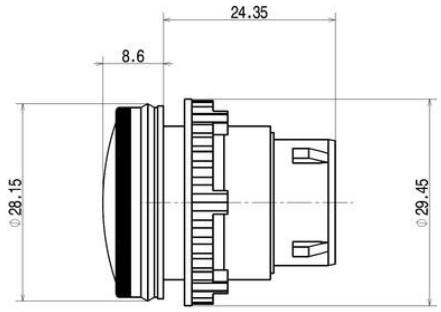
24.35
8.6
Ø28.15
Ø29.45