MEGVILÁGÍTOTT NYOMÓGOMB

Szuper-süllyesztett fej

L23AH10
Világító, extra süllyesztett nyomógomb, visszaálló, vörös



- IP66 / IP69K
- Rugó visszatérítéses
- Alacsony profilú süllyesztett rögzítés
- LED blokkal megvilágított

TERMÉKLEÍRÁS

A Baco süllyesztett kivitelű nyomógombjai jól illeszkednek az olyan alkalmazásokhoz, ahol fontos, hogy a gomb „beleolvadjon” az alkalmazás megjelenésébe, vagy ahol ún. „vandálbiztos” gombokra van szükség, és meg kell akadályozni, hogy a gomb elromoljon.

Ha szimbólumot vagy szöveget szeretne elhelyezni a gombokon, a fentieknek megfelelően a *** helyett használja a tábla oldalán vagy a táblatartón található kódokat.

A süllyesztett gombok ezüstszínű gyűrűvel ellátva kaphatók.

MŰSZAKI ADATOK

Ajánlott meghúzási nyomaték	3
Éghajlattal szembeni ellenállás – állandó párás meleg	IEC 60068-2-3
Éghajlattal szembeni ellenállás – ciklikus nyirkos meleg	IEC 60068-2-30
Éghajlattal szembeni ellenállás – tengeri levegő	IEC 60068-2-52
Funkció	Rugós visszaállás
IP-osztály	IP66
Jóváhagyások	UL 508, CSA 22.2, BV, CB, CE
Max. tárolási hőmérséklet	70 °C
Max. üzemi hőmérséklet	70 °C
Min. tárolási hőmérséklet	-40 °C
Min. üzemi hőmérséklet	-25 °C
Szín	Vörös

Típus	Extra süllyesztett nyomógomb
Várható mechanikai élettartam	5 000 000 ciklus
Világító	Igen
Ütésállóság	IK05

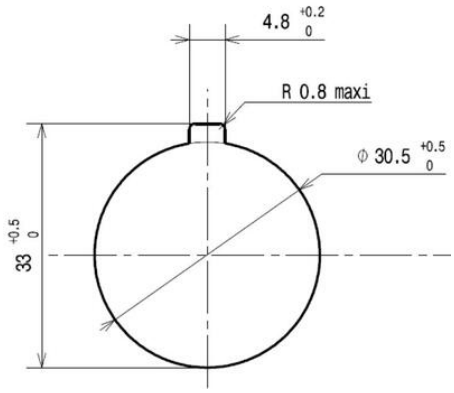

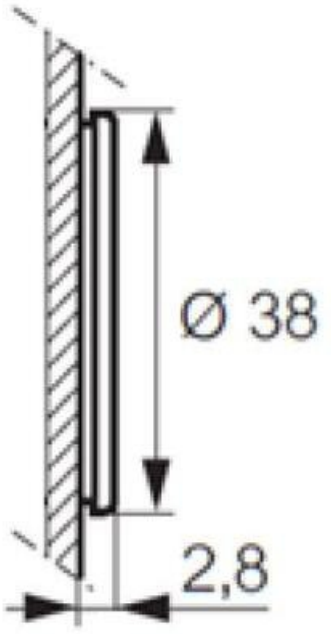





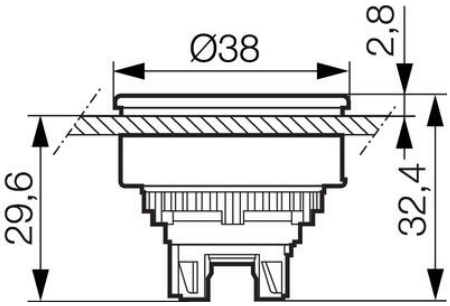

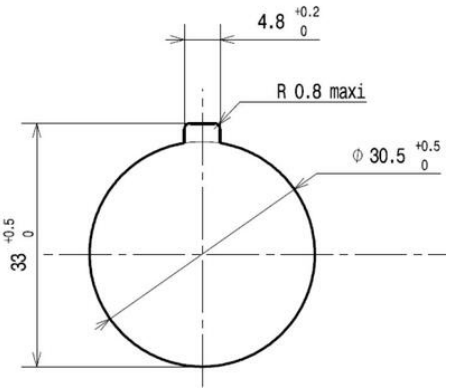

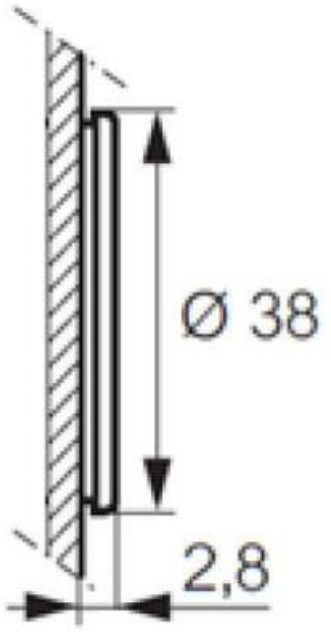
Ø 38
2,8



