VEZÉRLŐ ELEKTRONIKA G3-AS

G3 Fieldebus

240-291
G3 CANopen csatlakozómodul



- Kijelző vizuális jelzéshez és diagnosztikához
- Kompatibilis számos ipari protokollal
- Legfeljebb 128 szelep minden modulban
- kommunikáció akár 16 szelepmodullal egy hálózaton
- IP65

TERMÉKLEÍRÁS

Beszállítónk, az Asco G3-as vezérlőelektronikája egy jól átgondolt termék, amely az 501-es, 502-es és 503-as szelepmodulokkal együtt használható.
A különböző vezérlőjelmodulok kapcsokkal könnyen csatlakoztathatók.
A szelepterminálok vezérlése a Fieldbus-hálózathoz való csatlakozással történik.
Grafikus kijelzővel könnyen programozható és diagnosztizálható.

Ipari protokollok:
– CANopen
– CC-Link IE Field
– DeviceNet
– DeviceNet QuickConnecttel
– Profibus DP
– Profinet
– EtherCAT
– Ethernet/IP
– EtherNet/IP QuickConnecttel
– Ethernet Powerlink
– Modbus TCP/IP

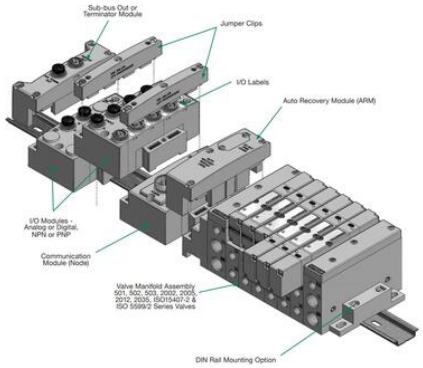

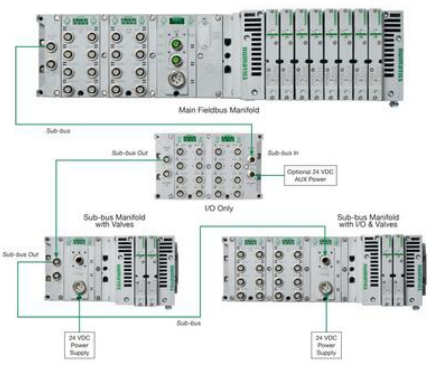

Supported Protocols

- CANopen®
- CC-Link IE Field™
- DeviceNet™
- DeviceNet™ w/ QuickConnect™
- EtherCAT®
- EtherNet/IP™
- EtherNet/IP™ DLR w/ QuickConnect™
- Ethernet POWERLINK®
- Modbus® TCP/IP
- PROFIBUS™ DP
- PROFINET™

CE c UL us LISTED

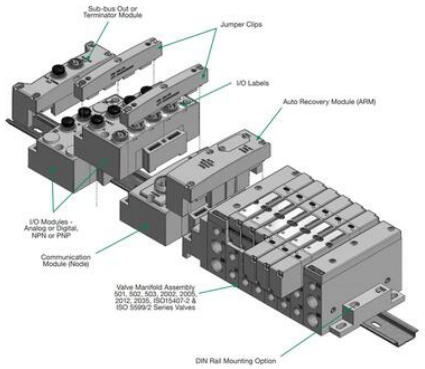

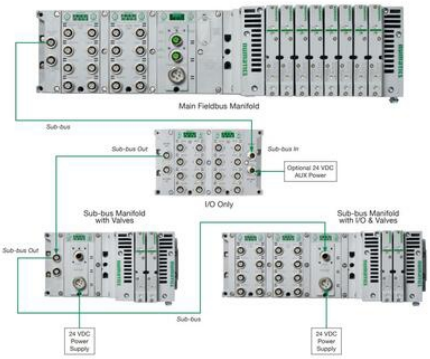

Supported Protocols

- CANopen®
- CC-Link IE Field™
- DeviceNet™
- DeviceNet™ w/ QuickConnect™
- EtherCAT®
- EtherNet/IP™
- EtherNet/IP™ DLR w/ QuickConnect™
- Ethernet POWERLINK®
- Modbus® TCP/IP
- PROFIBUS™ DP
- PROFINET™

CE c UL us LISTED