ÚSZÓKAPCSOLÓ - MOUSE B

M0BH3G100NG01
MOUSE B, H07 RNF 3G1, 0,52m, egyszeres funkció



- Maximális mélység 200 mm
- Egyszerű vagy kettős funkció
- 50°C-ig
- Ideális szűk helyekre

TERMÉKLEÍRÁS

MŰSZAKI ADATOK

Funkció	NO/NC
IP-osztály	IP68
Jóváhagyások	CE, TÜV
Kábelhossz	0,52 m
Material of stem	PET
Max. mélység	0,2 m
Névleges áramerősség	8 A
Operating temperature to	50 °C
Szigetelési osztály	I-II
Tápfeszültség	250 V
Tömítések anyaga	EPDM
Úszó anyaga	Polipropilén

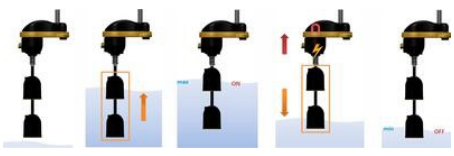

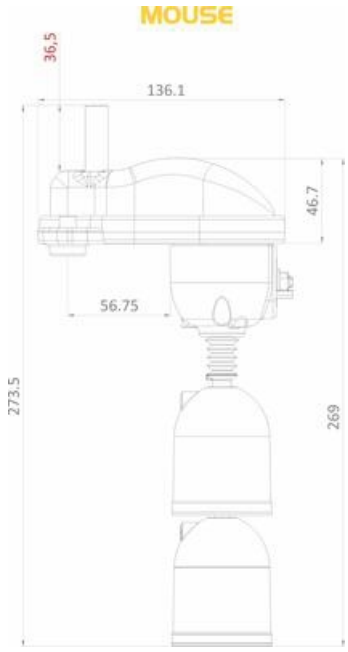
MOUSE
36,5
136.1
46.7
56.75
273.5
269

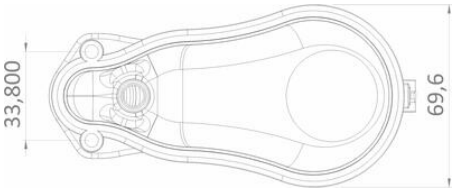
33,800
69,6

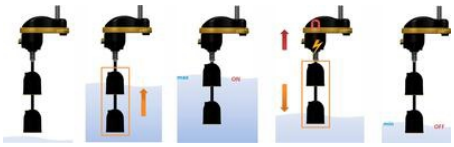

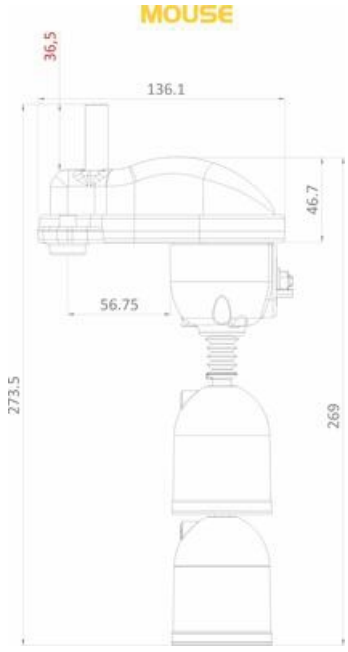
MOUSE
36,5
136.1
46.7
56.75
273.5
269

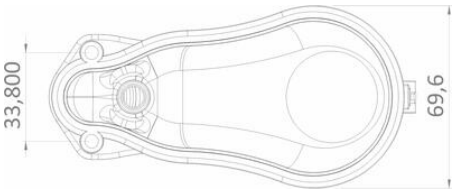
33,800
69,6