SMALL - SUBMINIATŰR ÉRZÉKELŐ

Fotocella

SM-PR-2-G00-XG
95B000160 Szubminiatűr áthaladásérzékelő emitter, 2 m kábel



- Sub-miniature ház
- Látható LED kibocsátás
- 2m beágyazott kábel
- IP67 mechanikus védelem

TERMÉKLEÍRÁS

A Datalogic SMall különböző kivitelű miniatűr optikai érzékelőkből álló sorozat. A készülékek szűk helyeken is felszerelhetők.
A sorozat különböző modellekből áll: Adó/vevő 2 m, polarizált reflektorral szemben 1 m.
A 15 mm, 20 mm, 30 mm és 50 mm fix fókuszú közvetlen észlelés kiváló alternatívája a száloptikás érzékelőknek vagy a kis tárgyak és felületek gyenge visszaverésű észlelésére használt megoldásoknak.
Mindegyik modell látható vörös fénnyel működik, a csatlakozáshoz öntött kábel használható. Az optikai érzékelők PNP vagy NPN kimenettel kaphatók, mindkettő NO és NC változatban. Védelmi fokozatuk IP67.

MŰSZAKI ADATOK

Dimension (mm)	8 x 23 x 12
Elektromos csatlakozás	Kábel, 2 m
Fotocellás technológia	Áthaladásérzékelő emitter
Funkció	Sötétre kapcsol / Világosra kapcsol
IP-osztály	IP67
Jóváhagyások	CE, UL
Kábelhossz	2000 mm
LED-kijelzés	Sárga LED jelzi a kimenetet, zöld LED jelzi a tápfeszültséget
LED-kijelzés	Igen
Lencse anyaga	PMMA
Light type	Vörös LED
Max. felvett teljesítmény	0,02 A
Max. kimeneti áram	0,05 A
Max. tárolási hőmérséklet	75 °C
Max. távolság	2000 mm
Max. üzemi hőmérséklet	55 °C
Min. tárolási hőmérséklet	-30 °C
Min. távolság	0 mm
Min. üzemi hőmérséklet	-20 °C
Reakcióidő	1,3 ms
Tápfeszültség	10-30 V DC
Test anyaga	PC
Type of light	LED
Tömeg	22 g

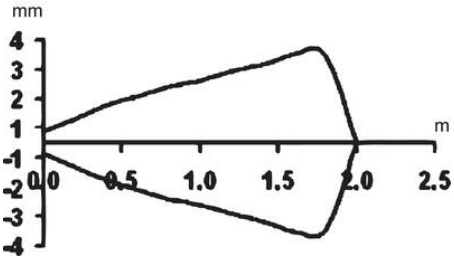

SM ... F00/A00/B00/D00/D10/D20

BROWN	1	+ 10 ... 30 Vdc
WHITE	2	NC OUTPUT
BLACK	4	NO OUTPUT
BLUE	3	– 0 V

SM ... G00

BROWN	1	+ 10 ... 30 Vdc
BLUE	3	– 0 V

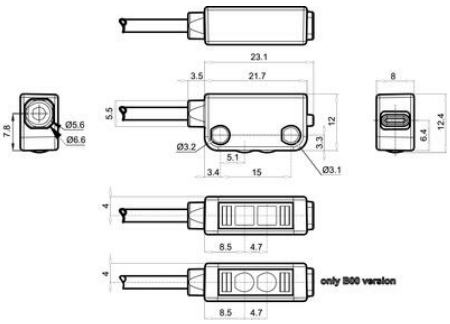

SM ... F00/A00/B00/D00/D10/D20

BROWN	1	+ 10 ... 30 Vdc
WHITE	2	NC OUTPUT
BLACK	4	NO OUTPUT
BLUE	3	– 0 V

SM ... G00

BROWN	1	+ 10 ... 30 Vdc
BLUE	3	– 0 V

