# BD TÁVOLSÁGÉRZÉKELŐK

BD érzékelő

BD-030
Diffúz érzékelo




- Egyszerű mérés nagy pontossággal
- Akár 8 erősítő csatlakoztathatósága egy kommunikációs adóhoz
- Áttekintés Szoftver

**TERMÉKLEÍRÁS**

## MŰSZAKI ADATOK

| | |
|---|---|
| **IP-osztály** | IP67 |



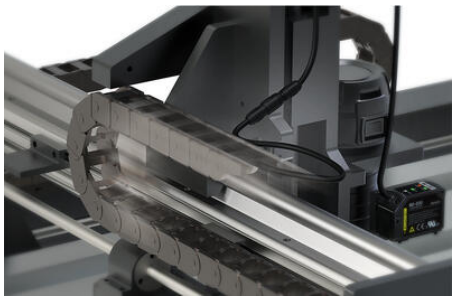

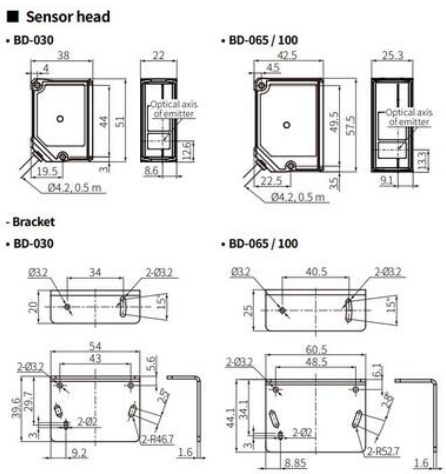






## ■ Sensor head

**▪ BD-030**

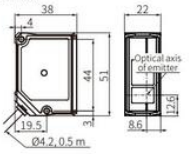


**▪ BD-065 / 100**

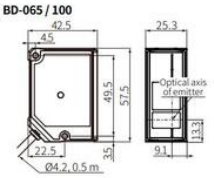


**- Bracket**

**▪ BD-030**

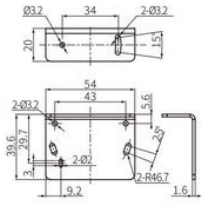


**▪ BD-065 / 100**

