S5N SZÉRIA - M18

S5N-MA-2-G00-XG



- M18 méret - fémház
- M12-es csatlakozóval vagy 2 méteres kábellel szerelve
- IO-Link
- IP67

TERMÉKLEÍRÁS

MŰSZAKI ADATOK

Elektromos csatlakozás	Kábel, 2 m
Érzékenység beállítása	Nem
Fotocellás technológia	Áthaladásérzékelő emitter
IP-osztály	IP67
Jóváhagyások	CE, cULus
LED-kijelzés	Igen
Lencse anyaga	PMMA
Light type	IR LED
Max. kimeneti áram	0,1 A
Max. távolság	25000 mm
Max. üzemi hőmérséklet	55 °C
Min. távolság	0 mm
Min. üzemi hőmérséklet	-25 °C
Tápfeszültség	10-30 V DC
Test anyaga	Nikkelezett sárgaréz
Tömeg	110 g

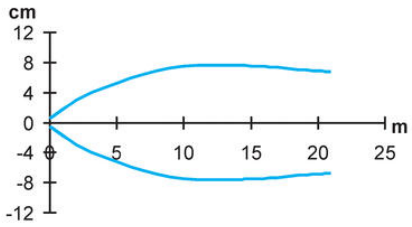
cm
12
8
4
0
-4
-8
-12
5
10
15
20
25
m

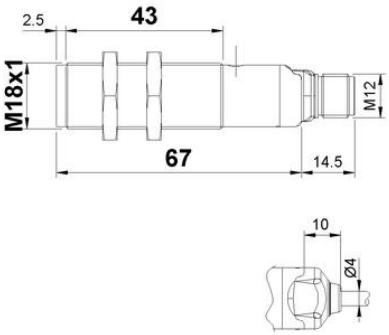
2.5
43
M18x1
M12
67
14.5
10
Ø4


10
Ø4
24

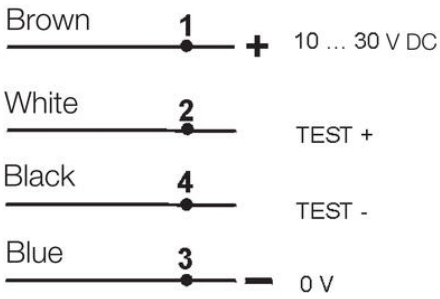
Brown
1
+
10 … 30 V DC
White
2
TEST +
Black
4
TEST -
Blue
3
–
0 V