S5N SZÉRIA - M18 - 90°

S5N-PR-5-G00-XG

- M18 méret - 90° - műanyag ház
- M12-es csatlakozóval vagy 2 méteres kábellel szerelve
- IO-Link
- IP67



TERMÉKLEÍRÁS

MŰSZAKI ADATOK

Elektromos csatlakozás	M12, 4 pólusú csatlakozó
Érzékenység beállítása	Nem
Fotocellás technológia	Áthaladásérzékelő emitter
Funkció	Sötétre kapcsol / Világosra kapcsol
IP-osztály	IP67
Jóváhagyások	CE, cULus
LED-kijelzés	Igen
Lencse anyaga	PMMA
Light type	IR LED
Max. kimeneti áram	0,1 A
Max. távolság	20000 mm
Max. üzemi hőmérséklet	55 °C
Min. távolság	0 mm
Min. üzemi hőmérséklet	-25 °C
Tápfeszültség	10-30 V DC
Test anyaga	PBT
Tömeg	25 g

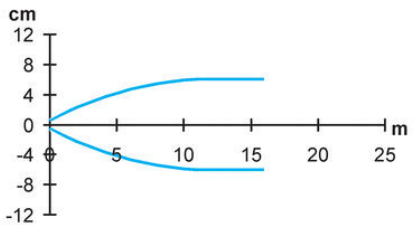
cm
12
8
4
0
-4
-8
-12
0
5
10
15
20
25
m

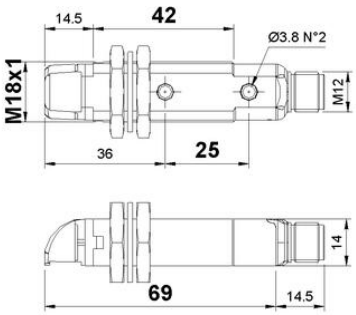
14.5
42
Ø3.8 N°2
M18x1
M12
36
25

14
69
14.5

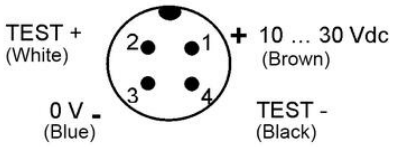
TEST +
(White)
2
1
+
10 … 30 Vdc
(Brown)
3
4
0 V -
(Blue)
TEST -
(Black)