KERET KIEGÉSZÍTŐK

NEB2
VÍZSZINTES KONZOL NE SOROZATHOZ

- Fém és műanyag tartó fotoelektromos érzékelőkhöz
- Fotoelektromos érzékelő kiegészítők
- PNP / NPN átalakító
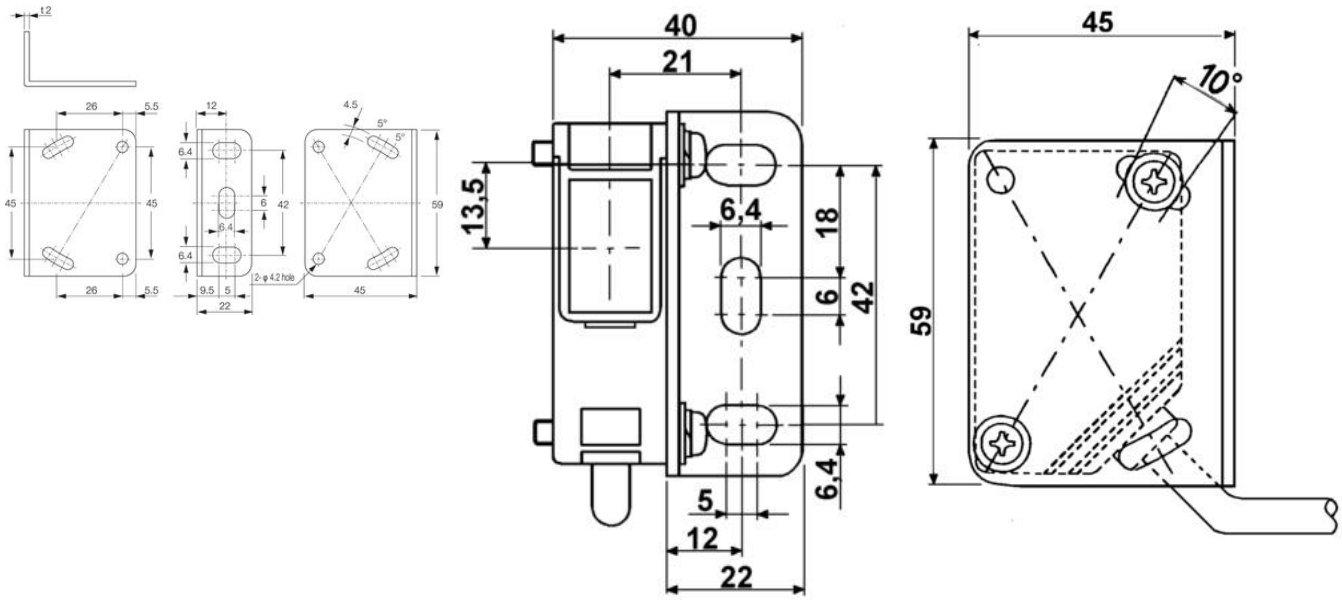
TERMÉKLEÍRÁS