S3Z - MINIATŰR SZENZOR

Miniatűr érzékelő

S3Z-PR-5-C01-PL
95B010050 Vékony sugaras tárgyreflexiós, PNP, világosra kapcsol, M8 csatlakozó



- Miniatűr foto-elektromos érzékelő
- Univerzális 25.4mm-es rögzítő furatok
- Beágyazott kábel vagy M8 csatlakozó
- Fényre-be/Sötétre-be választható modell elérhető
- PNP vagy NPN kimenet

TERMÉKLEÍRÁS

A Datalogic S3Z sorozata nagy észlelési távolságú, miniatűrméretű és olcsó optikai érzékelőkből áll. Az említett jellemzőknek köszönhetően a készülékek számos alkalmazásra használhatók.
A sorozat különböző modellekből áll: Adó/vevő 15 m, polarizált fényű reflektorral szemben 4 m, polarizált fényű reflektorral szemben átlátszó tárgyakhoz 2 m, közvetlen észlelés 70 cm, közvetlen észlelés
keskeny sugárral 150 mm, közvetlen észlelés háttérkitakarással 250 m, többször elfordítható mechanikai telepítéssel.
Lézersugárral működő modellek: Adó/vevő 30 m, polarizált fényű reflektorral szemben 10 m, közvetlen észlelés háttérkitakarással 40–300 mm.
Az optikai érzékelők PNP vagy NPN kimenettel kaphatók, kábellel vagy M8 érintkezővel.
Interferenciavédelem két egység között (polarizált fényű reflektorral szemben, közvetlen észlelés és közvetlen észlelés háttérkitakarással)

Árnyékolómaszk		Észlelési távolság		Legkisebb észlelhető tárgy	
Cikkszám	Lyukméret	Használja az F01-en (vevő)	Használja mindkettőn F01/G00	Használja az F01-en (vevő)	Használja mindkettőn F01/G00
S3Z-SLIT1	Φ 0,5 mm	0,8 m	0,08 m	5 mm	0,3 mm
S3Z-SLIT2	Φ 1 mm	1,5 m	0,3 m	5 mm	0,6 mm
S3Z-SLIT3	Φ 2 mm	2,5 m	1,2 m	5 mm	1,5 mm
S3Z-SLIT4	0,5 x 18 mm	2,5 m	1 m	7 mm	0,5 mm
S3Z-SLIT5	1 x 18 mm	3,5 m	1,5 m	7 mm	1 mm
S3Z-SLIT6	2 x 18 mm	6 m	3,5 m	7 mm	2 mm

MŰSZAKI ADATOK

Dimension (mm)	11 x 31 x 19
Elektromos csatlakozás	M8, 4 pólusú csatlakozó
Érzékenység beállítása	Igen
Érzékenység beállítása	Potenciométer
Fotocellás technológia	Tárgyreflexiós, közelségi
Funkció	Világosra kapcsol
IP-osztály	IP67
Jóváhagyások	CE, UL
Kilépés	PNP
LED-kijelzés	Sárga LED jelzi a kimenetet, zöld LED jelzi a megfelelő érzékelést
LED-kijelzés	Igen
Lencse anyaga	PMMA
Light type	Vörös LED
Max. felvett teljesítmény	0,03 A
Max. kimeneti áram	0,1 A
Max. tárolási hőmérséklet	70 °C
Max. távolság	150 mm
Max. üzemi hőmérséklet	55 °C
Min. tárolási hőmérséklet	-40 °C
Min. távolság	50 mm
Min. üzemi hőmérséklet	-25 °C
Reakcióidő	1 ms
Tápfeszültség	10-30 V DC
Test anyaga	PC/PBT
Type of light	LED
Tömeg	10 g

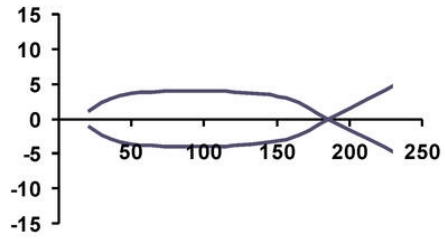
15
10
5
0
-5
-10
-15
50
100
150
200
250

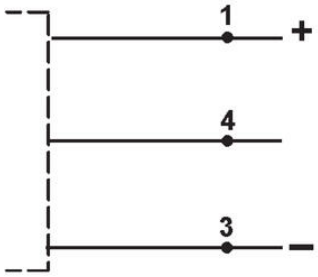
1
+
4
3
–

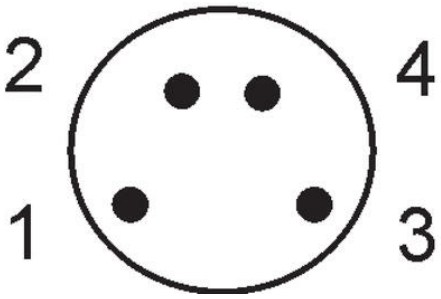
2
4
1
3

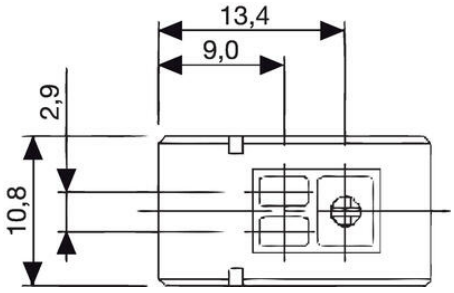
13,4
9,0
2,9
10,8

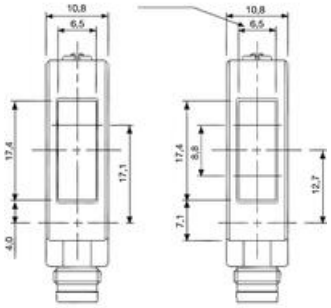
10,8
6,5
17,4
17,1
4,0
10,8
6,5
17,4
8,8
12,7
7,1

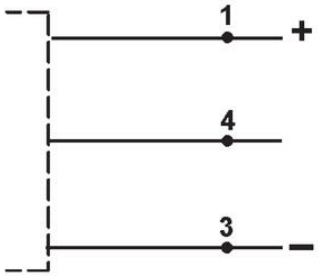
1
+
4
3
–

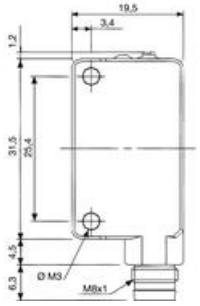
19,5
3,4
1,2
31,5
25,4
4,5
6,3
Ø M3
M8x1

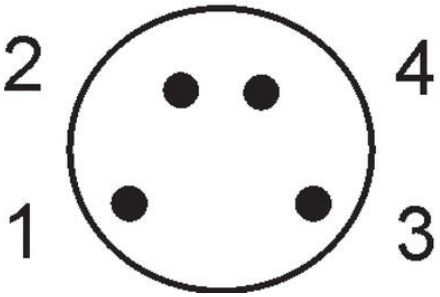
2
4
1
3

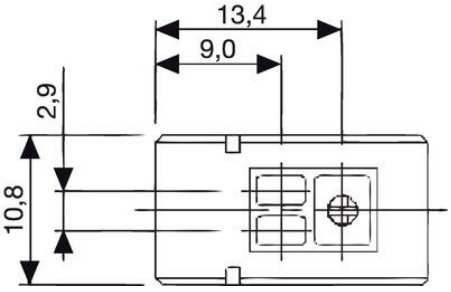
13,4
9,0
2,9
10,8

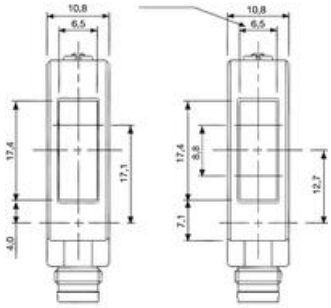
10,8
6,5
17,4
17,1
4,0
10,8
6,5
17,4
8,8
12,7
7,1

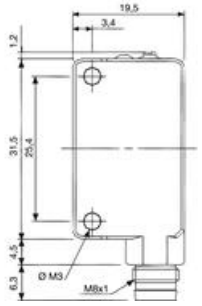
19,5
3,4
1,2
31,5
25,4
4,5
6,3
Ø M3
M8x1