IS-30 - M30 NÖVELT ÉRZÉKELÉSI TÁVOLSÁG NO + NC KIMENET

Induktív érzékelő NO + NC kimenettel

IS-30-G5-03
95B063821 M30 Induktív, süllyesztett, 15 mm, PNP, NO/NC, 2 m kábel



- 15 és 20 mm névleges érzékelési távolság
- LED kijelző
- Kábel vagy M12 csatlakozó
- NO + NC kimenet
- Rövidített ház

TERMÉKLEÍRÁS

Az induktív érzékelők fémtárgyak helyzet-, impulzus- és mozgásérzékelésére használhatók. Az érzékelőben nincsenek mozgó alkatrészek, így olyan helyeken is alkalmazható, ahol gyakori az érintkezés. Kompakt és könnyen szerelhető kivitelének, továbbá az érintkezésmentes funkcióknak köszönhetően az érzékelő szokásos esetben mechanikailag nem kopik.

MŰSZAKI ADATOK

12694_Output function	NO+NC
Elektromos csatlakozás	Kábel, 2 m
Érzékelési távolság	15 mm
Felszerelés	Süllyesztve felszerelt
IP-osztály	IP67
Kábelhossz	2000 mm
Kilépés	PNP
LED-kijelzés	Igen
Max. kimeneti áram	0,2 A
Max. üzemi hőmérséklet	70 °C
Méret	M30
Min. üzemi hőmérséklet	-25 °C
Reakcióidő	75 ms
Tápfeszültség	10-30 V DC
Test anyaga	Nikkelezett sárgaréz
Tömeg	210 g

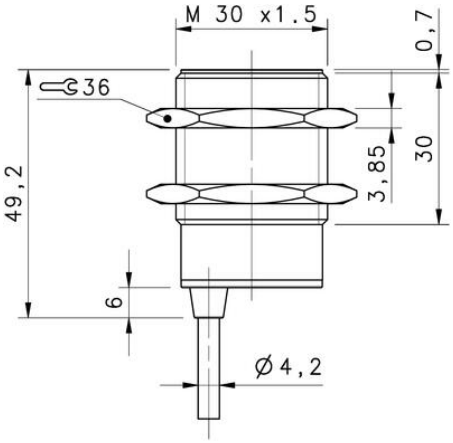
M 30 x1.5
0,7
36
49,2
3,85
30
6
Ø4,2

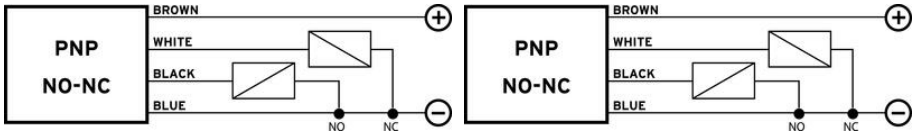
PNP
NO-NC
BROWN
WHITE
BLACK
BLUE
NO
NC
PNP
NO-NC
BROWN
WHITE
BLACK
BLUE
NO
NC