IS-30 - M30 NÖVELT TÁVOLSÁGÚ INDUKTÍV ÉRZÉKELŐ

Induktív érzékelő

IS-30-G1-03
95B063681 M30 Induktív, süllyesztett, 15 mm, PNP, NO, 2 m kábel



- 15 és 20mm mérési tartomány
- Süllyesztett vagy nem süllyesztett
- 2m beágyazott kábel vagy M8 csatlakozó
- Rövidített ház
- PNP, NPN, NO, NC, NO/NC

TERMÉKLEÍRÁS

Az induktív érzékelők fémtárgyak helyzet-, impulzus- és mozgásérzékelésére használhatók. Az érzékelőben nincsenek mozgó alkatrészek, így olyan helyeken is alkalmazható, ahol gyakori az érintkezés. Kompakt és könnyen szerelhető kivitelének, továbbá az érintkezésmentes funkcióknak köszönhetően az érzékelő szokásos esetben mechanikailag nem kopik.

MŰSZAKI ADATOK

12694_Output function	NO
Elektromos csatlakozás	Kábel, 2 m
Érzékelési távolság	15 mm
Felszerelés	Süllyesztve felszerelt
IP-osztály	IP67
Kábelhossz	2000 mm
Kilépés	PNP
LED-kijelzés	Igen
Max. kimeneti áram	0,2 A
Max. üzemi hőmérséklet	70 °C
Méret	M30
Min. üzemi hőmérséklet	-25 °C
Reakcióidő	75 ms
Tápfeszültség	10-30 V DC
Test anyaga	Nikkelezett sárgaréz
Tömeg	210 g

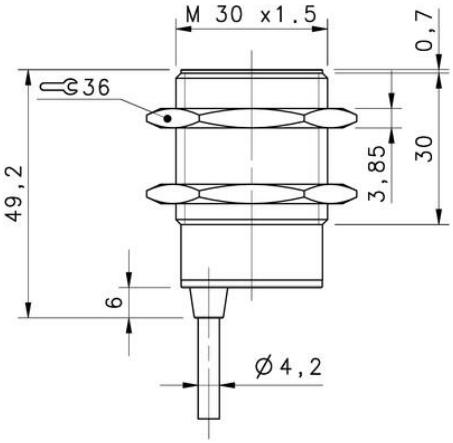
M 30 x1.5
0,7
36
49,2
3,85
30
6
Ø4,2

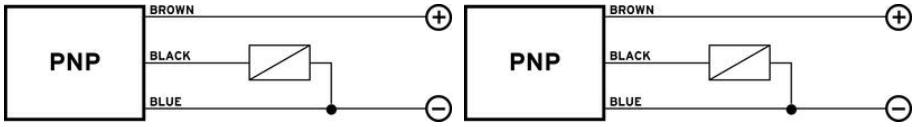
PNP
BROWN
BLACK
BLUE
PNP
BROWN
BLACK
BLUE