IS-18 - M18 NÖVELT ÉRZÉKELÉSI TÁVOLSÁG NO + NC KIMENET

Induktív érzékelő NO és NC kimenettel

IS-18-G5-03
95B062721 M18 Induktív, süllyesztett, 8 mm, PNP, NO/NC, 2 m kábel



- 8 és 14mm névleges érzékelési távolság
- LED kijelző
- Kábel vagy M12 csatlakozó
- NO + NC kimenet
- Rövidített ház

TERMÉKLEÍRÁS

Az induktív érzékelők fémtárgyak helyzet-, impulzus- és mozgásérzékelésére használhatók. Az érzékelőben nincsenek mozgó alkatrészek, így olyan helyeken is alkalmazható, ahol gyakori az érintkezés. Kompakt és könnyen szerelhető kivitelének, továbbá az érintkezésmentes funkcióknak köszönhetően az érzékelő szokásos esetben mechanikailag nem kopik.

MŰSZAKI ADATOK

12694_Output function	NO+NC
Elektromos csatlakozás	Kábel, 2 m
Érzékelési távolság	8 mm
Felszerelés	Süllyesztve felszerelt
IP-osztály	IP67
Kábelhossz	2000 mm
Kilépés	PNP
LED-kijelzés	Igen
Max. kimeneti áram	0,2 A
Max. üzemi hőmérséklet	70 °C
Méret	M18
Min. üzemi hőmérséklet	-25 °C
Reakcióidő	75 ms
Tápfeszültség	10-30 V DC
Test anyaga	Nikkelezett sárgaréz
Tömeg	145 g

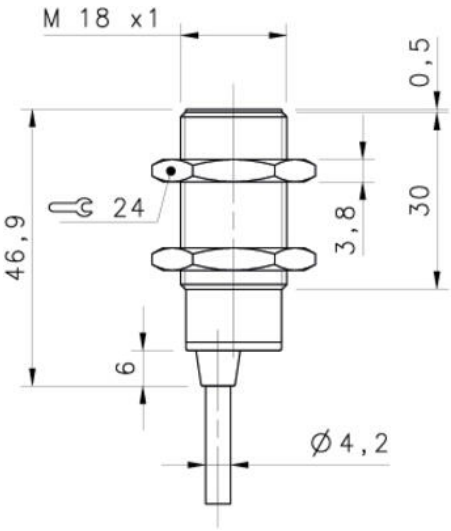
M 18 x1
0,5
30
3,8
24
46,9
6
Ø 4,2

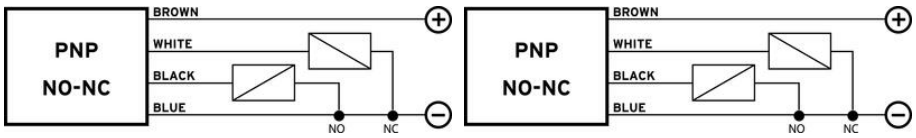
PNP
NO-NC
BROWN
WHITE
BLACK
BLUE
NO
NC
PNP
NO-NC
BROWN
WHITE
BLACK
BLUE
NO
NC